Diese Zeichnung ist unser Eigentum und darf ohne Genehmigung weder kopiert, noch dritten Personen ausgehändigt, oder anderweitig mißbräuchlich benutzt werden. (7/18 Ges. v. 1.6.1909)
This drawing is our property, and must not, without our consent be copied, handed to other persons or otherwise misused.

零件号	(L)	X	表面处理
P80049	329.5	306.5	渗氮

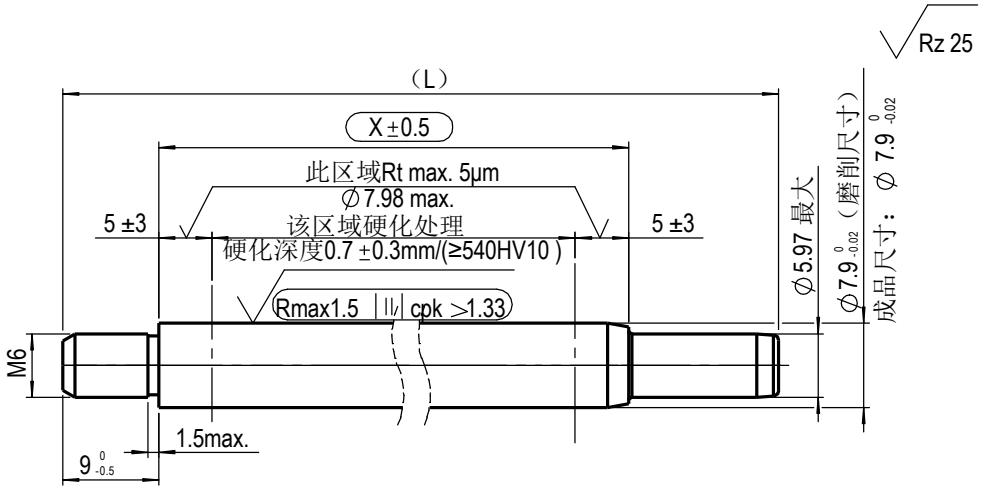

预加工尺寸(仅供参考)

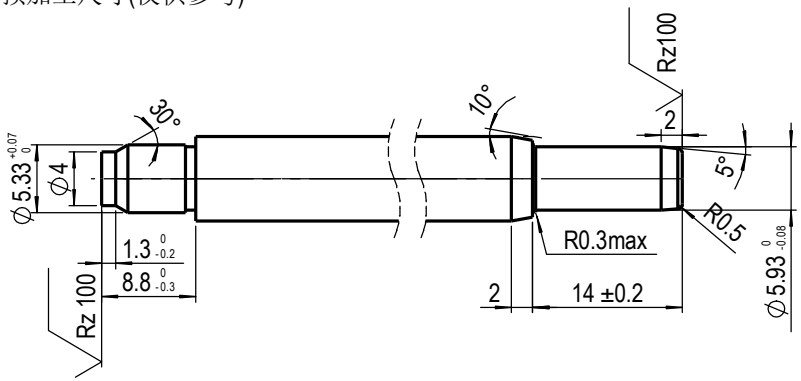

技术要求：

1.校直后X尺寸区域直线度小于X*0.002

2.活塞杆表面黑色渗氮处理，渗氮层厚度最小12um,硬度HV0.05>=500,要求满足DIN50021SS 144小时无锈蚀。

Kennz.: VA 04 03

= Kontrollmaß / reference dimension

( ) = Hilfsmaß / auxiliary dimension

[ ] = Vorbearbeitungsmaß / pre-work dim.

Metrisch/metric
Maßangaben in Millimeter/ dimensions shown in millimeters

Werkstückkanten, wenn nicht anders angegeben/edge of workpiece unless otherwise indicated DIN ISO 13715, Außenkanten/outside edges ±0.2, Innenkanten/inside edges ±0.2

gepuzt/cleaned	Rz 100	Rz 25	Rz 6,3	Rz 1	

DIN ISO 1302

版本号	编制	日期	认可	更改标识		更改内容
Index	Inssuer	Data	Approved by	symbol	ECN No.	Description of change

SUSPA

Ersetzt durch/ replaced by

Ersatz für/ replacement for

Werkstoff / material: C35R (DIN EN 10277-5)

Datum/date			Name	Bezeichnung/name
16	04	14	JPWu	Piston rod (D8/M6)

Ausgabe, Datum, Verteiler/ edition, date, copies for

Maßstab/ scale	Method(e) E ISO 128	Blattnummer/sheet number	Teilenummer /part number	Index:	Änderung nur mit CAD/ modification only with CAD
2:1		P8159		00	