零件号	(L)	X	零件号	(L)	X
051 81016	127.5	91.5			
051 81100	242.5	206.5			
051 81198	359.5	323.5			
051 81242	159.5	123.5			
051 81243	294.5	258.5			
051 81256	229.5	193.5			
051 81263	272.5	236.5			
051 81264	239.5	203.5			

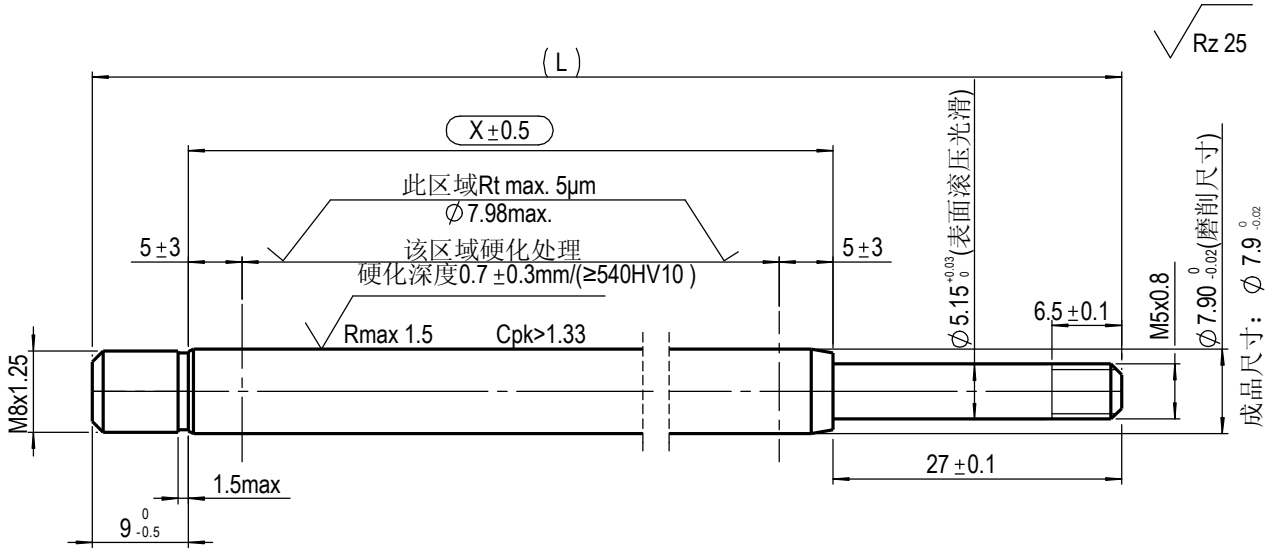

预加工尺寸(仅供参考)

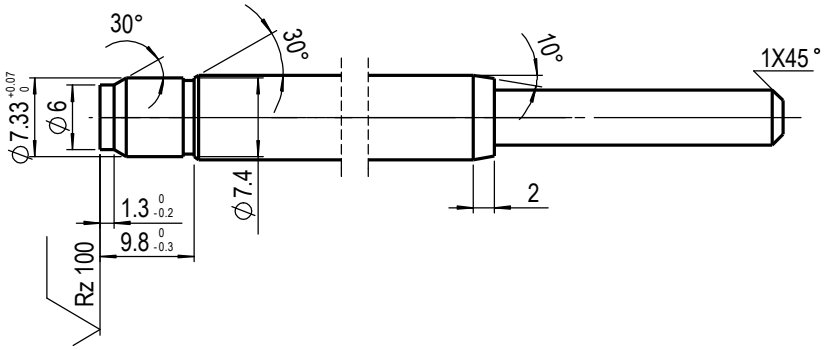

技术要求：

1.校直后X尺寸区域直线度小于X*0.002

2.活塞杆表面黑色渗氮处理，渗氮层厚度最小12um,硬度HV0.05>=500,要求满足DIN50021SS 144小时无锈蚀。

Kennz.: VA 04 03

= Kontrollmaß / reference dimension

( ) = Hilfsmaß / auxiliary dimension

[ ] = Vorbearbeitungsmaß / pre-work dim.

SUSPA

Ersetzt durch/ replaced by				Ausgabe, Datum, Verteiler/ edition, date, copies for
Ersatz für/ replacement for	051 1032-L			
Werkstoff / material	C35R (DIN EN 10277-5)			
Datum/date	Name	Bezeichnung/name		
16 07 10	JPWu	Piston Rod (D8/M8/M5)		
Maßstab/ scale 1:1	Method(e) E ISO 128	Blattnummer/sheet number 051 8111	Teilenummer /part number	Index 00

Änderung nur mit CAD/ modification only with CAD

Diese Zeichnung ist unser Eigentum und darf ohne Genehmigung weder kopiert, noch dritten Personen ausgehändigt, oder anderweitig mißbräuchlich benutzt werden. (1/18 Ges. v. 1.6.1909)

This drawing is our property, and must not, without our consent be copied, handed to other persons or otherwise misused.

Metrisch/metric
Maßangaben in Millimeter/ dimensions shown in millimeters

Werkstückkanten, wenn nicht anders angegeben/edge of workpiece unless otherwise indicated DIN ISO 13715, Außenkanten/outside edges ±0.2 Innenkanten/inside edges ±0.1

DIN ISO 1302 | gepuzt/cleaned | Rz 100 | Rz 25 | Rz 6,3 | Rz 1