零件号	(L)	(X)	零件号	(L)	(X)
K051 84014	255.5	234.5			

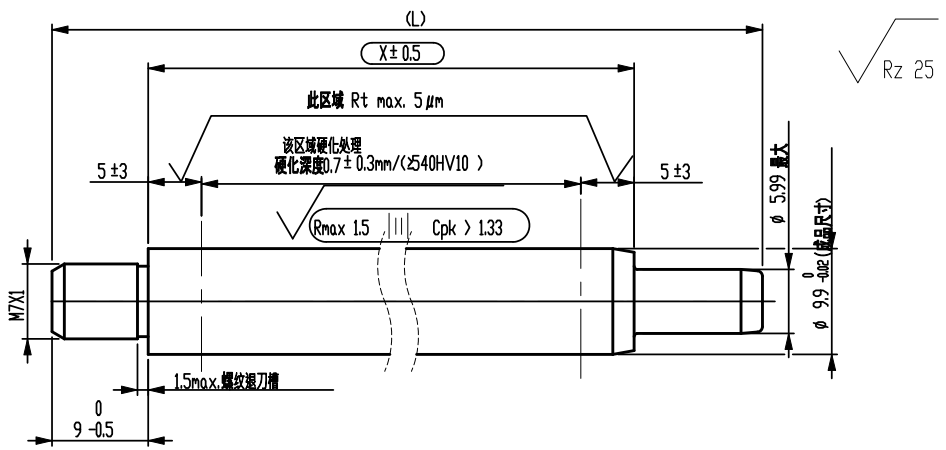

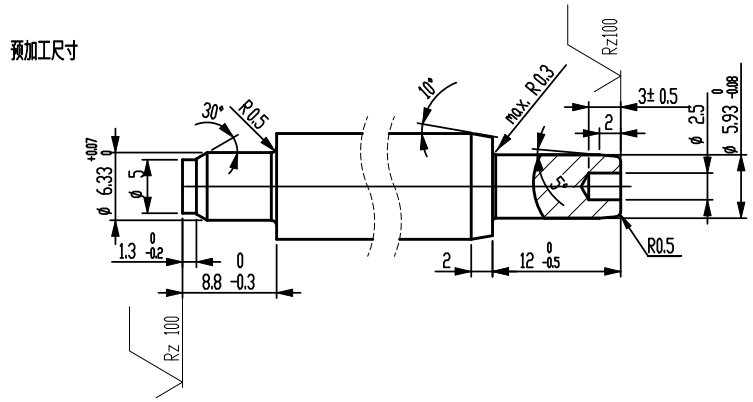

技术要求：

1.材料45钢 GB/T 699

2.校直后X尺寸区域直线度小于X×0.002

3.活塞杆表面黑色氧化渗氮处理，渗氮复合层最小厚度12µm

硬度HV0.05>=500，要求满足DIN EN ISO 9227 NSS 144小时无锈蚀。

Kennz.: VA 04 03

( ) = Kontrollmaß / inspection dimension

( ) = Hilfsmaß / auxiliary dimension

[ ] = Vorbearbeitungsmaß / pre-work dim.

版本号	编制	日期	认可	更改标识	更改单号	更改内容
Index	Issuer	Date	approved by	symbol	ECN No	description of change

SUSPA

Ersetzt durch/ replaced by

Ersatz für/ replacement for

Werkstoff / material

Datum/date | Name | Bezeichnung/name: 活塞杆/Piston rod

Maßstab/ scale: 2:1 | Method(e) E ISO 128 | Blattnummer/sheet number: K051 84014 | Teilenummer /part number | Index | Änderung nur mit CAD/ modification only with CAD

Ausgabe, Datum, Verteiler/ edition, date, copies for

Diese Zeichnung ist unser Eigentum und darf ohne Genehmigung weder kopiert, noch dritten Personen ausgehändigt, oder anderweitig mißbräuchlich benutzt werden. (KDB Ges. v. 1.6.1909)

This drawing is our property, and must not, without our consent be copied, handed to other persons or otherwise misused.

Metrisch/metric: Maßangaben in Millimeter/ dimensions shown in millimeters

Werkstückkanten, wenn nicht anders angegeben/edge of workpiece unless otherwise indicated DIN ISO 13715, Außenkanten/outside edges ±0.2, Innenkanten/inside edges ±0.2

DIN ISO 1302	geputzt/cleaned	Rz 100	Rz 25	Rz 6.3	Rz 1
	√	√	√	√	√
	√	√	√	√	√