Diese Zeichnung ist unser Eigentum und darf ohne Genehmigung weder kopiert, noch dritten Personen ausgehändigt, oder anderweitig mißbräuchlich benutzt werden. (¹⁄₄18 Ges. v. 1.6.1909)

This drawing is our property, and must not, without our consent be copied, handed to other persons or otherwise misused.

| 零件号 | °（L） | X | 表面处理 | 零件号 | （L） | X | 表面处理 |
|---|---|---|---|---|---|---|---|
| P80013 | 170.5 | 161.5 | 渗氮 | | | | |
| P80015 | 303.5 | 294.5 | 渗氮 | | | | |
| P80017 | 167.5 | 158.5 | 渗氮 | | | | |
| P80019 | 252 | 243 | 渗氮 | | | | |
| P80024 | 107.5 | 98.5 | 渗氮 | | | | |
| P80025 | 129.5 | 120.5 | 渗氮 | | | | |
| P80026 | 307.5 | 298.5 | 渗氮 | | | | |
| P80039 | 317.5 | 308.5 | 渗氮 | | | | |
| P80070 | 266.5 | 257.5 | 渗氮 | | | | |

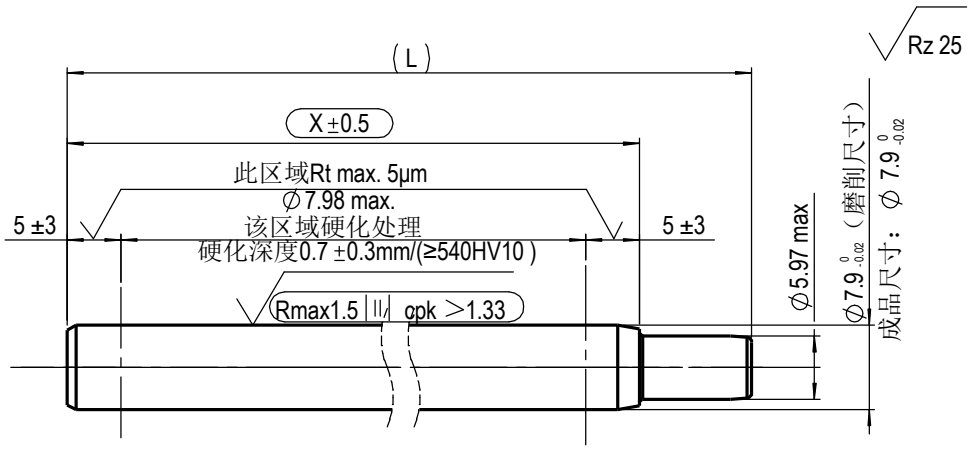


预加工尺寸(仅供参考)

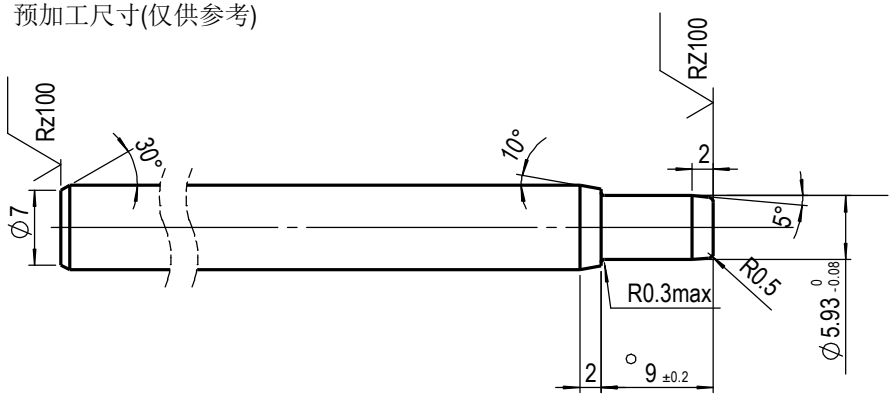


技术要求：

1.校直后X尺寸区域直线度小于X×0.002

2.活塞杆表面黑色渗氮处理，渗氮层厚度最小12um,硬度HV0.05>=500,要求满足DIN50021SS 144小时无锈蚀。

Kennz.: VA 04 03

= Kontrollmaß / reference dimension

( ) = Hilfsmaß / auxiliary dimension

[ ] = Vorbearbeitungsmaß / pre-work dim.

Metrisch/metric
Maßangaben in Millimeter/ dimensions shown in millimeters

Werkstückkanten, wenn nicht anders angegeben/edge of workpiece unless otherwise indicated DIN ISO 13715, Außenkanten/outside edges ±0.2 Innenkanten/inside edges ±0.3

| | | | | | | |
|---|---|---|---|---|---|---|
| | | | | | | |
| 版本号 | 编制 | 日期 | 认可 | 更改标识 | | 更改内容 |
| Index | Inssuer | Data | Approved by | symbol | ECN No. | Description of change |

SUSPA

Ersetzt durch/ replaced by

Ersatz für/ replacement for

Werkstoff / material: C35R (DIN EN 10277-5)

| Datum/date | | | Name | Bezeichnung/name |
|---|---|---|---|---|
| 13 | 09 | 13 | JPWu | Piston rod (D8/B0) |

Ausgabe, Datum, Verteiler/ edition, date, copies for

| Maßstab/ scale | Method(e) E ISO 128 | Blattnummer/sheet number | Teilenummer /part number | Index: | Änderung nur mit CAD/ modification only with CAD |
|---|---|---|---|---|---|
| 1:1 | | P8101 | | 00 | |

DIN ISO 1302 gepuzt/cleaned Rz 100 Rz 25 Rz 6,3 Rz 1