Alle Rechte vorbehalten gemäß DIN ISO 16016. Verwendung und Vervielfältigung nur bei schriftlicher Zustimmung. Zuwiderhandlungen verpflichten zum Schadensersatz.
All rights are reserved in accordance with ISO 16016. Copying and use of this document only with authorization. Non-compliance will result in Suspa seeking damages to cover losses.

Es gilt jeweils der Stand der angegebenen Norm zum Zeitpunkt der Zeichnungserstellung
Only those standards and their revisions which where valid before the time of drawing release apply.

Vordrehmaße/preturning dimensions: M 2:1

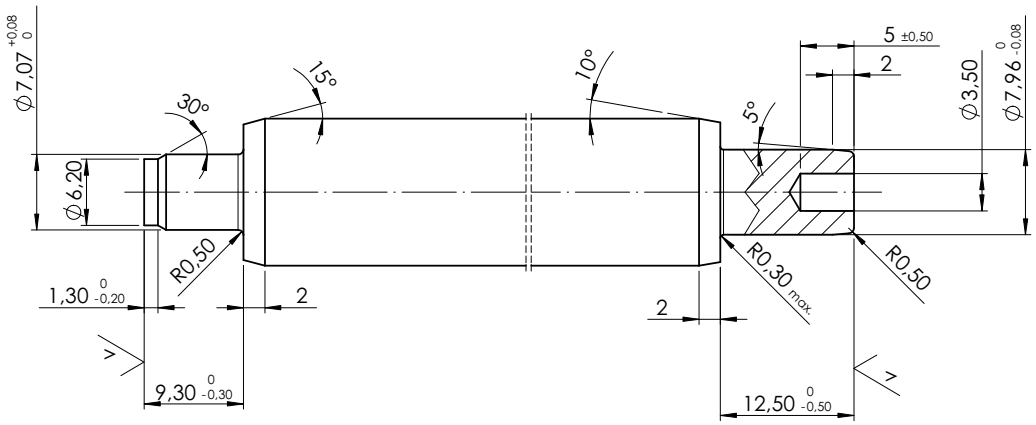

T1: Salzbadnitrocarburiert/salt bath nitrocarburized,
◯ ungehärtet/not annealead
Korrosionsbeständigkeit/corrosion resistance > 96h ohne Rotrost/without red rust
Test nach/test procedure according to EN ISO 9227

T2: Salzbadnitrocarburiert/salt bath nitrocarburized,
◯ Korrosionsbeständigkeit/corrosion resistance > 144h ohne Rotrost/without red rust
Test nach/test procedure according to EN ISO 9227

Maß X (gerichtet)/dimension X (adjusted):
Oberes Abmaß/allowance above nominal size: max. X x 0.002

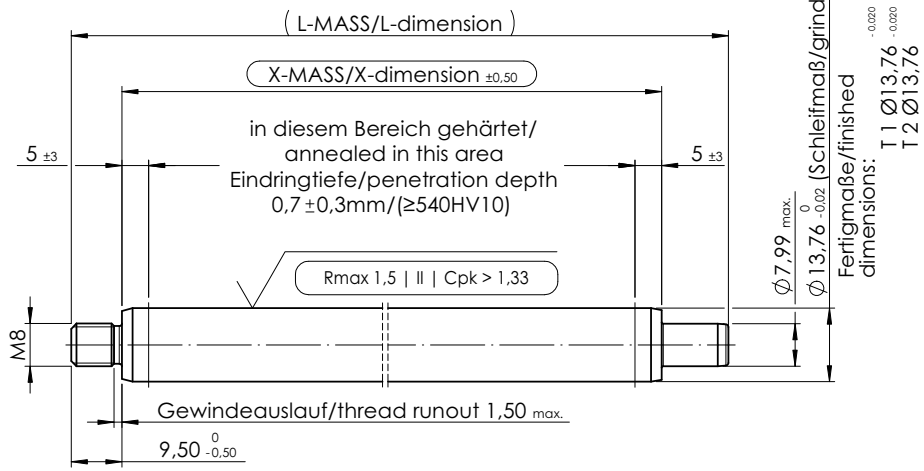

Hinweise für interne Fertigung/notes for in-house production:

T1: 09300214/0603
T2: 09310087/0603 ◯
Werkstoff/material: 09600224/0607

Hinweis/note:

nur der deutsche Text ist maßgebend und muss erhalten bleiben/
Authoritative is the german text
In andere Sprachen übersetzte Zeichnungsvarianten sind abhängig vom Original/
translated drawing versions depend on the original document

Gültig für Blattnummern/valid for sheet numbers:

Blatt 1/sheet 1: Maße und Anforderungen Salzbadnitrocarburierung/
measurements and demands of salt-bath nitrocarburization

Blatt 2/sheet 2: Maße und Anforderungen Chrombeschichtung/
measurements and demands of chromate coating

Blatt 3/sheet 3: der Blattnummer zugehörige SAP-Tabelle/
SAP-table of appropriate sheet number

W (V Rmax 1,5 | II | Cpk > 1,33)

gem./acc. to VA 04 03
◯ = Kontrollmaß / inspection dimension
( ) = Hilfsmaß / reference dimension
[ ] = Vorbearbeitungsmaß / pre-work dim.

Werkstückkanten, wenn nicht anders angegeben/edge of workpiece unless otherwise indicated DIN ISO 13715. Außenkanten/outside edges 1±0,2 , Innenkanten/inside edges 1±0,2
DIN ISO 1302 | gesäutzt/cleaned | Rz 100 | Rz 25 | Rz 6,3 | Rz 1

-	12956	31.01.2013	Ersetzt durch/replaced by			Material: C35E (DIN EN 10277-5)
Index	Änderungs Nr./ECN	Date	Ersatz für/replacement for: 0511012/05.03.2009			
			Drawn	31.01.2013	BL	Bezeichnung/name: **Kolbenstange/piston rod**
	Änderungen nur in/ revisions with CAD - 3D only		Check			**KS06_M08**

Wenn nicht anders angegeben/unless otherwise specified
Maßangabe in Millimeter/ dimensions shown in millimeters
Allgemeintoleranz/general tolerances DIN ISO 2768-m
ISO 128-30

Maßstab/scale: 1:1
Format/paper-size: A3
Zeichnungsnummer/drawing number: 0511012
Blatt/sheet: 1/3

Ausgabe, Datum, Verteiler/ edition, date, copies for

SUSPA