Diese Zeichnung ist unser Eigentum und darf ohne Genehmigung weder kopiert, noch dritten Personen ausgehändigt, oder anderweitig mißbräuchlich benutzt werden. (¹⁄₂18 Ges. v. 1.6.1909)

This drawing is our property, and must not, without our consent be copied, handed to other persons or otherwise misused.

Metrisch/metric
Maßangaben in Millimeter/
dimensions shown in millimeters

零件号	(L)	(X)	零件号	(L)	(X)
051 80001	229	192			
051 80004	240	203			
° 051 80006	257.5	220.5			
° 051 80007	290	253			
051 80015	316	279			
051 80033	279	242			

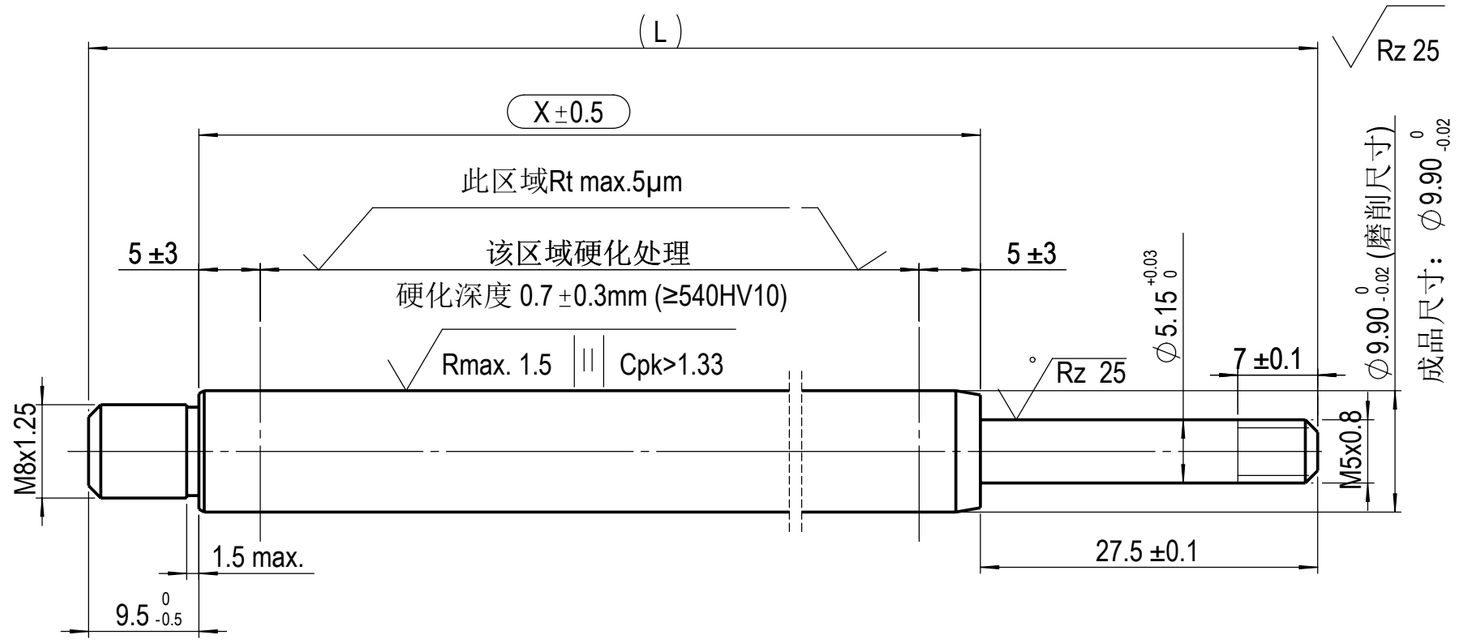

预加工尺寸(仅供参考)

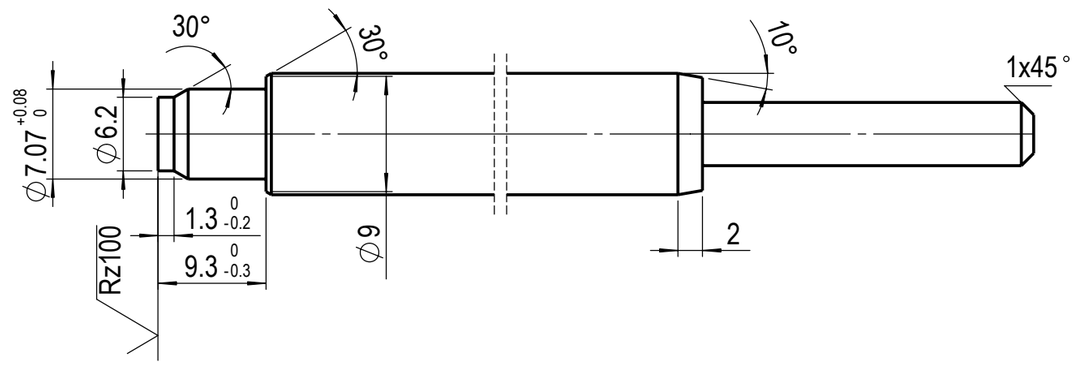

技术要求：

1.校直后X尺寸区域直线度小于X*0.002

2.活塞杆表面黑色渗氮处理，渗氮层厚度最小12um,硬度HV0.05>=500,要求满足DIN ISO 9227 中性盐雾试验144小时无锈蚀。

Kennz.: VA 04 03

= Kontrollmaß / reference dimension

( ) = Hilfsmaß / auxiliary dimension

[ ] = Vorbearbeitungsmaß / pre-work dim.

Werkstückkanten, wenn nicht anders angegeben/edge of workpiece unless otherwise indicated
DIN ISO 13715, Außenkanten/outside edges ±0.2, Innenkanten/inside edges ±0.2

DIN ISO 1302	u	v	w	x	y
	geputzt/cleaned	Rz 100	Rz 25	Rz 6.3	Rz 1

版本号 Index	编制 Issuer	日期 Data	认可 approved by	更改标识 symbol	更改单号 ECN No.	更改内容 description of change
01	TXL	2014.6.25	SK	o	ECN-AA-PE-719	1. ¢5.15端增加表面粗糙度要求Rz25 2. 增加件号051 80006，051 80007

更改记录/change record

SUSPA

Ersetzt durch/ replaced by

Ersatz für/ replacement for

Werkstoff / material: C35R (DIN EN 10277-5)

Datum/date: 28 07 15 | Name: zhz

Bezeichnung/name: Piston Rod (D10/M8/M5)

Ausgabe, Datum, Verteiler/ edition, date, copies for

Maßstab/ scale: 1:1

Method(e) E ISO 128

Blattnummer/sheet number

Teilenummer /part number: 051 1160

Index: 02

Änderung nur mit CAD/ modification only with CAD