零件号	(L)	X	零件号	(L)	X
P80085	491.5	459.5			

Diese Zeichnung ist unser Eigentum und darf ohne Genehmigung weder kopiert, noch dritten Personen ausgehändigt, oder anderweitig mißbräuchlich benutzt werden. (¹⁄₁₈ Ges. v. 1.6.1909)

This drawing is our property, and must not, without our consent be copied, handed to other persons or otherwise misused.

Metrisch/metric
Maßangaben in Millimeter/
dimensions shown in millimeters

Werkstückkanten, wenn nicht anders angegeben/edge of workpiece unless otherwise indicated
DIN ISO 13715, Außenkanten/outside edges ±0.2 Innenkanten/inside edges ±0.2

DIN ISO 1302	u	v	w	x	y
	gepuzt/cleaned	Rz 100	Rz 25	Rz 6,3	Rz 1

Rz 25

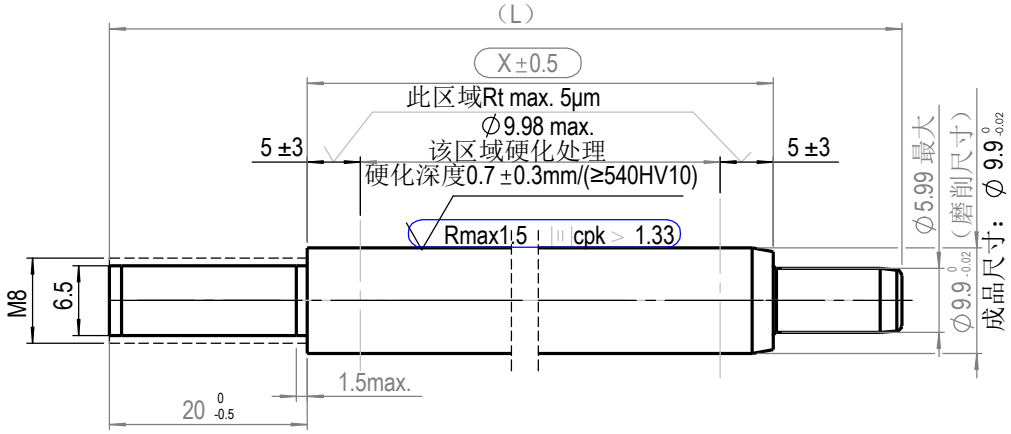

预加工尺寸(仅供参考)

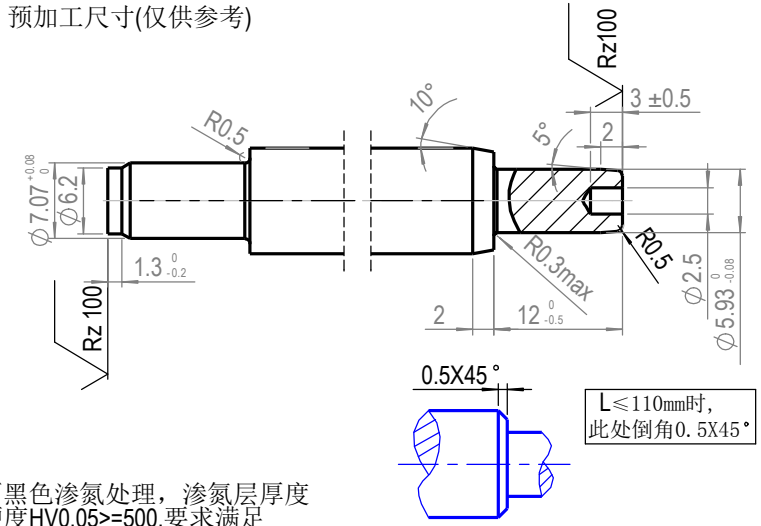

L≤110mm时，
此处倒角0.5X45°

技术要求：

1.活塞杆表面黑色渗氮处理，渗氮层厚度最小12um,硬度HV0.05>=500,要求满足DIN50021SS 144小时无锈蚀。

2.校直后X尺寸区域直线度小于X*0.002

3.活塞杆前端M8螺纹处需加工平面

Kennz.: VA 04 03

= Kontrollmaß / reference dimension

( ) = Hilfsmaß / auxiliary dimension

[ ] = Vorbearbeitungsmaß / pre-work dim.

SUSPA

Ersetzt durch/ replaced by

Ersatz für/ replacement for

Werkstoff / material: C35R (DIN EN 10277-5)

Datum/date			Name	Bezeichnung/name
28	08	15	ZT	Piston rod(D10/M8/L20)

Ausgabe, Datum, Verteiler/ edition, date, copies for

Maßstab/ scale: 2:1

Method(e) E ISO 128

Blattnummer/sheet number: K8165

Teilenummer /part number

Änderung nur mit CAD/ modification only with CAD