Diese Zeichnung ist unser Eigentum und darf ohne Genehmigung weder kopiert, noch dritten Personen ausgehändigt, oder anderweitig mißbräuchlich benutzt werden. (§18 Ges. v. 1.6.1909)

This drawing is our property, and must not, without our consent be copied, handed to other persons or otherwise misused.

Vordrehmaße/preturning dimensions: M 2:1

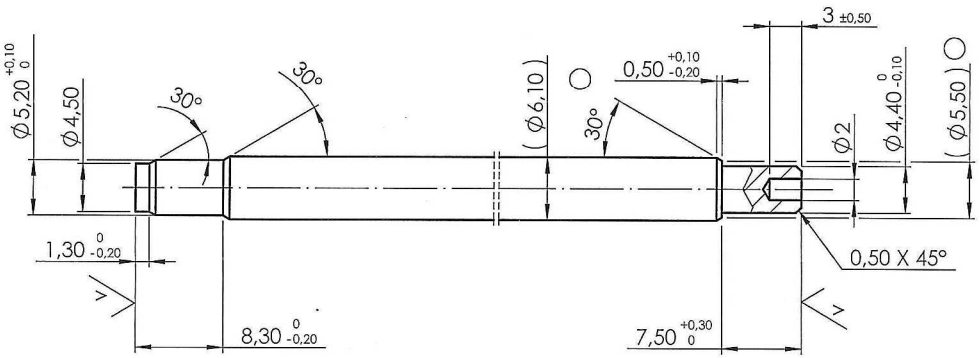

T1: Salzbadnitrocarburiert/salt bath nitrocarburized,
ungehärtet, not annealed
Eindringtiefe/penetration depths 10-20µm
Korrosionsbeständigkeit/corrosion resistance > 96h ohne Rotrost/without red rust
Test nach/test procedure according to EN ISO 9227

T2: Salzbadnitrocarburiert/salt bath nitrocarburized,
Eindringtiefe/penetration depth 10-20µm
Korrosionsbeständigkeit/corrosion resistance > 144h ohne Rotrost/without red rust
Test nach/test procedure according to EN ISO 9227

Maß X (gerichtet)/dimension X (adjusted):
Oberes Abmaß/allowance above nominal size: max. X x 0,002

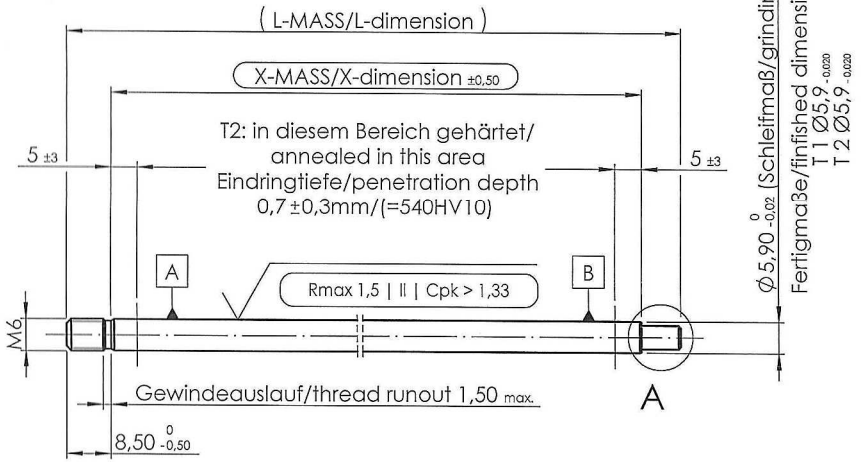

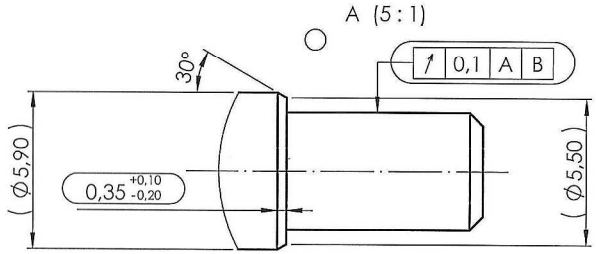

Hinweise für interne Fertigung/notes for in-house production:

T1: 09300214/0603
T2: 09300209/0603
Werkstoff/material: 09600254/0607

Hinweis/note:

nur der deutsche Text ist maßgebend und muss erhalten bleiben/
Authoritative is the german text
In andere Sprachen übersetzte Zeichnungsvarianten sind abhängig vom Original/
translated drawing versions depend on the original

Blatt 1/sheet 1: Maße und Anforderungen Salzbadnitrocarburierung/
measurements and demands of salt-bath nitrocarburization

Blatt 2/sheet 2: Maße und Anforderungen Chrombeschichtung/
measurements and demands of chromate coating

Blatt 3/sheet 3: der Blattnummer zugehörige SAP-Tabelle/
SAP-table of appropriate sheet number

Rmax 1,5 | II | Cpk > 1,33

Zulässige Abweichung für Maße ohne Toleranzangabe nach / Permissible variation for dimensions without tolerances see DIN ISO 2768-mH

Kennz.: VA 04 03
( ) = Kontrollmaß / reference dimension
( ) = Hilfsmaß / auxiliary dimension
[ ] = Vorbearbeitungsmaß / pre-work dim.

Werkstückkanten, wenn nicht anders angegeben/edge of workpiece unless otherwise indicated DIN ISO 13715, Außenkanten/outside edges ±0,2, Innenkanten/inside edges ±0,2

DIN ISO 1302						
	geputzt/cleaned	Rz 100	Rz 25	Rz 6,3	Rz 1	

Meßrichtmetric
Meßangaben in Millimeter/
dimensions shown in millimeters

SUSPA

Ersetzt durch/ replaced by	
Ersatz für/ replacement for	0510202/17.09.2009
Werkstoff / material	C35R (DIN EN 10277-5)
Datum/date	19 05 10
Name	BL
Bezeichnung/name	Kolbenstange/piston rod KS01_M06
Maßstab/ scale	1:1
Method(e) E ISO 128	
Blattnummer/sheet number	0510202
Teilenummer /part number	
Änderung nur mit CAD/ modification only with CAD	
Ausgabe, Datum, Verteiler/ edition, date, copies for	7 11. 06. 10
Blatt/sheet 1/3	