Alle Rechte vorbehalten gemäß DIN ISO 16016.
Verwendung und Vervielfältigung nur bei schriftlicher Zustimmung.
Zuwiderhandlungen verpflichten zum Schadensersatz.

All rights are reserved in accordance with ISO 16016.
Copying and use of this document only with authorization.
Non-compliance will result in Suspa seeking damages to cover losses.

Es gilt jeweils der Stand der angegebenen Norm zum Zeitpunkt der Zeichnungserstellung

Only those standards and their revisions which where valid before the time of drawing release apply.

Werkstückkanten, wenn nicht anders angegeben/edge of workpiece unless otherwise indicated DIN ISO 13715, Außenkanten/outside edges 1+0,2 , Innenkanten/inside edges 1+0,2

DIN ISO 1302	geputzt/cleaned	Rz 100	Rz 25	Rz 6,3	Rz 1

Vordrehmaße/preturning dimensions: M 2:1

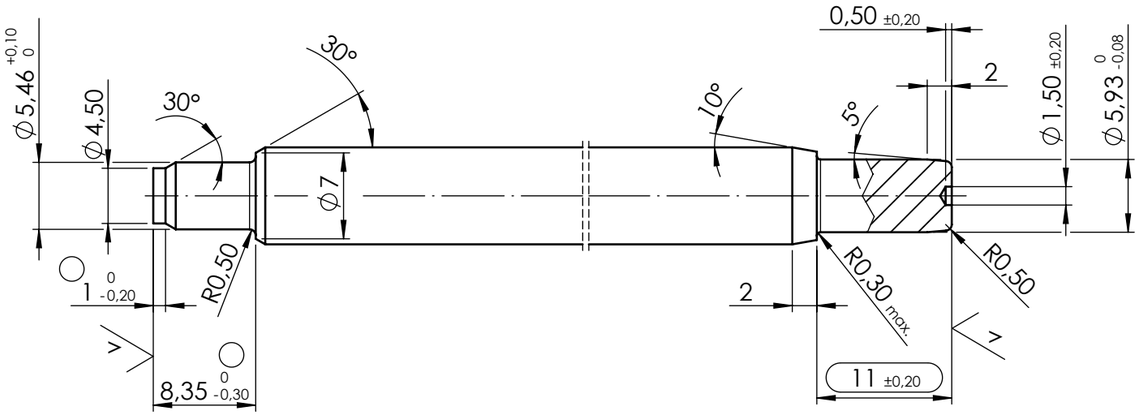

Salzbadnitrocarburiert/salt bath nitrocarburized,
Eindringtiefe/penetration depth 10±5µm
Korrosionsbeständigkeit/corrosion resistance > 144h ohne Rotrost/without red rust
Test nach/test procedure according to EN ISO 9227

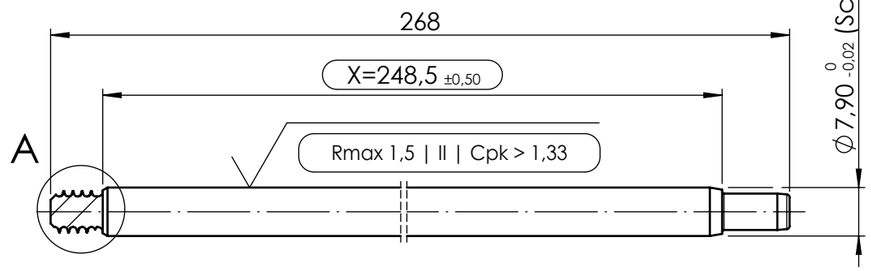

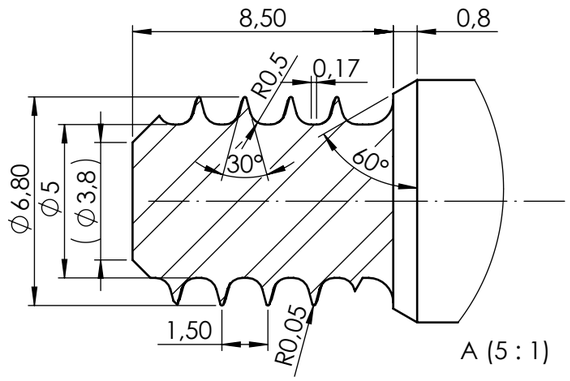

Hinweise für interne Fertigung/notes for in-house production:

Oberfläche/surface: 09310087/0603
Werkstoff/material: 09600241/0607

Hinweis/note:

nur der deutsche Text ist maßgebend und muss erhalten bleiben/
Authoritative is the german text
In andere Sprachen übersetzte Zeichnungsvarianten sind abhängig vom Original/
translated drawing versions depend on the original document

Gültig für Blattnummern/valid for sheet numbers:

Blatt 1/sheet 1: Maße und Anforderungen Salzbadnitrocarburierung/
measurements and demands of salt-bath nitrocarburization

Blatt 3/sheet 3: der Blattnummer zugehörige SAP-Tabelle/
SAP-table of appropriate sheet number

W (V Rmax 1,5 | II | Cpk > 1,33)

gem./acc. to VA 04 03
( ) = Kontrollmaß / inspection dimension
( ) = Hilfsmaß / reference dimension
[ ] = Vorbearbeitungsmaß / pre-work dim.

Index	Änderungs Nr./ECN	Date

Änderungen nur in/ revisions with CAD - 3D only

Ersetzt durch/replaced by

Ersatz für/replacement for

Material: C35R (DIN EN 10277-5)

	Date	Name
Drawn	10.05.2016	sh
Check		

Bezeichnung/name: **Kolbenstange/piston rod KS02**

Ausgabe, Datum, Verteiler/ edition, date, copies for

Wenn nicht anders angegeben/unless otherwise specified
Maßangabe in Millimeter/ dimensions shown in millimeters
Allgemeintoleranz/general tolerances DIN ISO 2768-m
ISO 128-30

Maßstab/scale: 1:1
Format/paper-size: A3

Zeichnungsnummer/drawing number: K19928-9H

Blatt/sheet: 1