Diese Zeichnung ist unser Eigentum und darf ohne Genehmigung weder kopiert, noch dritten Personen ausgehändigt, oder anderweitig mißbräuchlich benutzt werden. (¹⁄₁₈ Ges. v. 1.6.1909)
This drawing is our property, and must not, without our consent be copied, handed to other persons or otherwise misused.

零件号	(L)	X	零件号	(L)	X
051 11340	219.5	198.5			
051 11343	229.5	208.5			
051 11359	292.5	271.5			
051 11372	209.5	188.5			
051 11373	318	297			
051 11381	257.5	236.5			
051 11382	244	223			
○ 051 11386	198.5	177.5			
○ 051 80016	352.5	331.5			

仅供样品

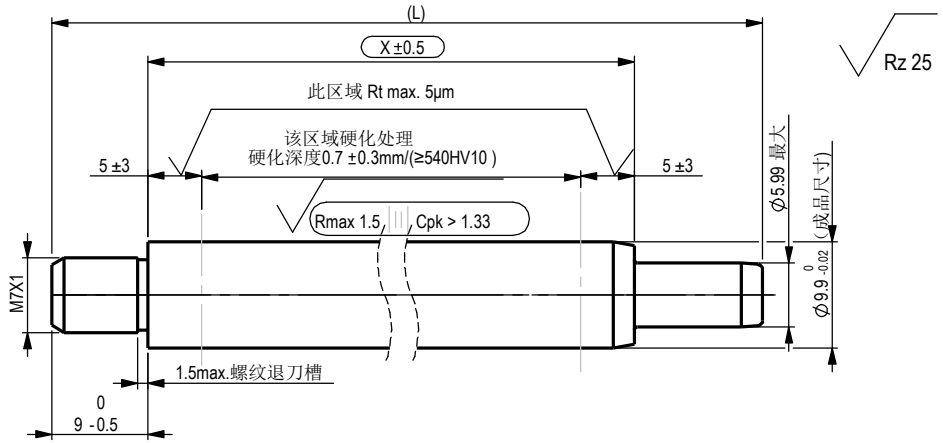

预加工尺寸

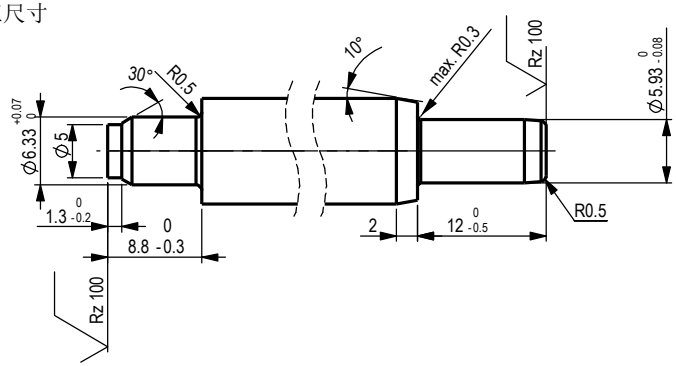

Metrisch/metric
Maßangaben in Millimeter/
dimensions shown in millimeters

版本号 Index	编制 Issuer	日期 Data	认可 approved by	更改标识 symbol	更改单号 ECN No.	更改内容 description of change
10	txl	2015.06.28				取消旋铆端沉孔
09	wxy	2015.07.23	kshen	○	ECN-AA-PE-825	新增零件号 051 80016 X=331.5add new part No.051 80016 x=331.5
08	zhz	2013.05.31	kshen	○	ECN-AA-PE-604	新增零件号 051 11381 X=177.5, add new part no.051 11381 X=177.5
07	ZHZ	2011.08.12	mhuang	○	ECN-AA-PE-452	新增零件号 051 11381 X=223 add new part no.051 11381 X=223
06	mhuang	2011.05.17	dzhou	○	ECN-AA-PE-441	盐雾试验要求改为144小时/ salt spray test requirement changed to 144hrs
05	yqzhang	2010.12.23	Wsong	○	ECN-AA-PE-402	新增零件号 051 11381 X=236.5add new part no.051 11381 X=236.5
04	fwnian	2010.06.24	mhuang	○	ECN-AA-PE-352	新增零件号 051 11373 X=297 add new part no.051 11373 X=297
03	mhuang	2009.11.24	mhuang		ECN-AA-PE-270	取消倒角/cancel the chamfer
02	fwnian	2009.10.20	mhuang	○	ECN-AA-PE-248	新增零件号 051 11372 X=188.5 add new part no.051 11372 X=188.5
01	mhuang	2009.03.19	Wsong	○	ECN-AA-PE-173	表面硬度改为HV0.05≥500 surface hardness changed to HV0.05≥500

Werkstückkanten, wenn nicht anders angegeben/edge of workpiece unless otherwise indicated DIN ISO 13715, Außenkanten/outside edges ±0,2 Innenkanten/inside edges ±0,2
DIN ISO 1302 u gepuzt/cleaned v Rz 100 w Rz 25 x Rz 6,3 y Rz 1

技术要求：

1.材料45钢 GB/T 699

2.校直后X尺寸区域直线度小于X×0.002

3.活塞杆表面黑色氧化渗氮处理，渗氮复合层最小厚度12μm

硬度HV0.05>=500, 要求满足DIN EN ISO 9227 NSS 144小时无锈蚀。

Kennz.: VA 04 03

= Kontrollmaß / inspection dimension

( ) = Hilfsmaß / auxiliary dimension

[ ] = Vorbearbeitungsmaß / pre-work dim.

SUSPA

Ersetzt durch/ replaced by

Ersatz für/ replacement for

Werkstoff / material

Datum/date: 30 06 16

Name: TXL

Bezeichnung/name: 活塞杆/Piston rod

Ausgabe, Datum, Verteiler/ edition, date, copies for

Maßstab/ scale: 2:1

Method(e) E ISO 128

Blattnummer/sheet number: 051 1157

Teilenummer /part number

Index: 10

Änderung nur mit CAD/ modification only with CAD