其余: 1.6

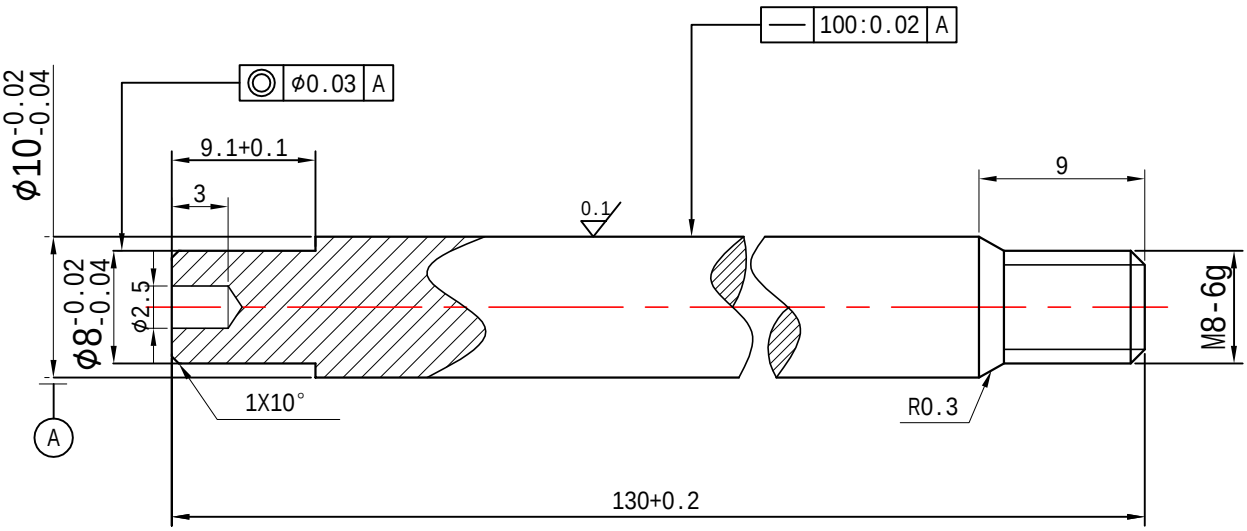

B12前盖用

技术要求

1 锐边倒圆 R0.3~0.5
2 表面处理: QPQ 应光洁、无碰划伤、色差、红锈等缺陷
3 表面硬度: 维氏硬度HV550~600
4 盐雾试验: 中性盐雾试验144小时后, 无肉眼可见锈斑

未注尺寸公差

0.5~6	>6~30	>30~120	>120~400
±0.1	±0.2	±0.3	±0.5

标记	处数	更改文件号	签 字	日期

绘 制	贾蓉	批 准	刘文艺	材料	45# GB699-88	比 例	
校 核	俞佰洪						

名称	活塞杆
图号	6309074001-130
	无锡骏逸通用设备有限公司

借(通)用件登记	
描 图	
描 校	
旧底图总号	
签 字	
日 期	2015-8-13

利用 pdfFactory Pro 测试版本创建的PDF文档 www.pdffactory.com