Lfd. Nr.	Material-Nr. Oberflächenbehandlung nach STAB-Spec. 10006248: Tabelle IV Nislide schwarz für STUS / STMX Tabelle IV nach STAB.-Spec. 10210309	Tabelle V Nislide hell	Tabelle VIII Nislide schwarz poliert	Tabelle X Nislide "G"	KOST ohne Oberflächenbehandlung nur für STUS / STMX	A Gesamt*-länge	B Zapfen*-länge kolbenseitig	E Länge* ohne Anschluß-zapfen	F Aus-führung	G Nur Tab. IV zulässig
21	2872FS			2872FS		216.0	10.5	207.5	1	
22				3564IP		264.0	10.5	255.5	1	
23			3086FN			252.0	10.5	243.5	1	
25	2907FB			2907FB		210.0	10.5	201.5	1	
27	2956FD			2956FD		300.0	10.5	291.5	1	
30	2984FW			2984FW	307845	144.0	10.5	135.5	1	
33	3018FS					246.0	10.5	237.5	1	X
34	3022FP		8225TZ	3022FP		150.0	10.5	141.5	1	
35	3025FA			3025FA		249.0	10.5	240.5	1	
36	3027FR					303.0	10.5	294.5	1	X
37	3054FO			3054FO		123.0	10.5	114.5	1	
38	3244FG			3244FG		276.0	11.5	267.5	2	
39	3079FE	3257TK		3079FE		177.0	10.5	168.5	1	
40	2896FN					225.0	10.5	216.5	1	X
41	3104FK			3104FK		204.0	10.5	195.5	1	
42	3127FK			3127FK		294.0	10.5	285.5	1	
43	3156FY					186.0	10.5	177.5	1	X

ⓐ Kolbenstangenbearbeitung nach STAB-Spec. 10006248 für Kolbenstangen ohne Oberflächenbehandlung
Schleifmaß $^{-0,046}_{-0,057}$
Rmax nach dem Schleifen ≤ 1,5 µm

ⓒ vor dem Schleifen RHT 0,4..0,7 mm, ≥ 68 HRA (nach DIN ISO 6508);

ⓓ Toleranzen: $^{+0,2}_{-0,1}$ nach dem Drehen;
±0,3 nach dem Richten;
±0,3 nach dem Nisliden

vorgearbeitet

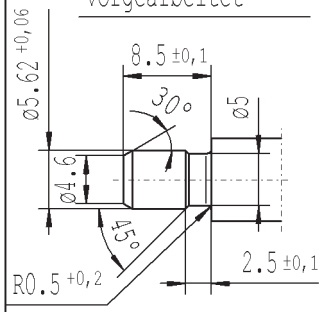

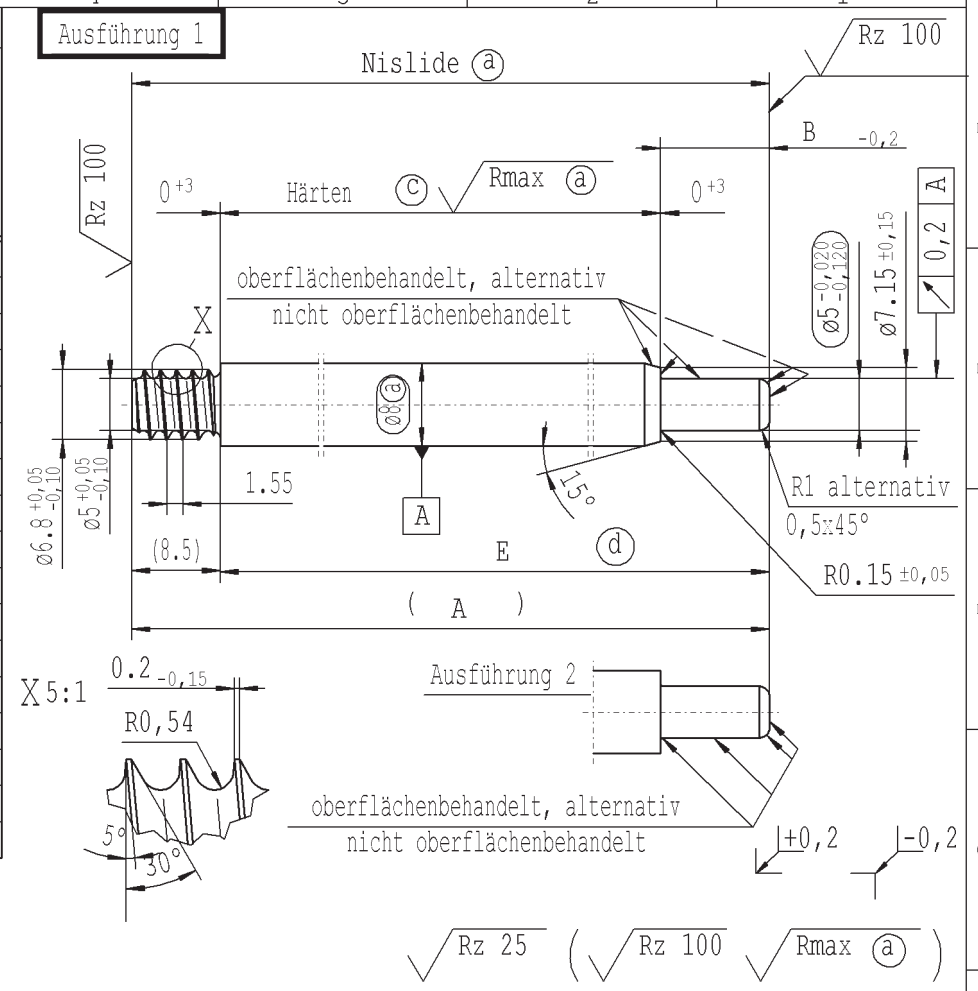

Rz 25 (Rz 100 Rmax ⓐ)

* KUNDENZEICHNUNG VORHANDEN

Temporäre Abweichgenehmigung: 008/14
Gilt nur für

STDE	STES	STAU	STUS	STMX	STER	STMZ	STKR	STCN	STRO
*									

Achtung!
Pos. 840 139592 nur nach Tab.IV

AIAG CQI-Standards nach STAB-Spec. 10027692

Umweltschutz nach STAB-Spec. 10005649

DE: X | EN: X | ES: X | IT: | PR: X | FR: | RO: X | Dokument mit CAD erstellt; handschriftliche Änderungen unzulässig

neu	Lieferant / KOST ohne Oberfläche	TED 008/14	-	1,5 µm	rum. Version erstellt
alt	Intern / -	-	TED 006/06	1,5 m	-
Feld	-	139592 Pos.840	-	B7	-
Dat./Name	16.05.2014 Donat	17.06.2014 Höfer	22.07.2015 Höfer	26.01.2016 Höfer	20.04.2016 Jablonski
Änd. Nr.	613491	614261	626240	632853	636361
Änd. St.	74	75	76	77	78

Werkstoff: Mat.Nr. 010731
Werkstückkanten nach DIN ISO 13715
Oberfläche DIN EN ISO 1302
Ersatz für: Zchng. gl. Nr. v. 17.12.1998

STABILUS

Maße ohne Maßeinheit in mm
Maßstab: (Original DIN A3) 2:1
Kennzeichnung wichtiger Merkmale
Maße ohne Toleranzangabe DIN ISO 2768 mK

Für dieses Dokument behalten wir uns alle Rechte vor, auch für den Fall der Patentterteilung / Gebrauchsmustereintragung. Vervielfältigungen, Weitergabe an Dritte und sonstige Verwertung sind ohne unsere Einwilligung unzulässig. Dieses Dokument verbleibt unser Eigentum.

KOLBENSTANGE

	Datum	Name
Gezeichnet	08.11.1999	Mohrs
Geprüft	20.04.2016	Milles

Dokument-Nr.: 10001245
Material-Nr.:

Ausdruck unterliegt nicht dem Änderungsdienst.
Bestimmt für internen Gebrauch und Lieferanten
DE
Ident. Dok.: SN 2663CE Erstelldatum: 21/4/2016 - 10:23