Diese Zeichnung ist unser Eigentum und darf ohne Genehmigung weder kopiert, noch dritten Personen ausgehändigt, oder anderweitig mißbräuchlich benutzt werden. (ZS18 Ges. v. 1.6.1909)

This drawing is our property, and must not, without our consent be copied, handed to other persons or otherwise misused.

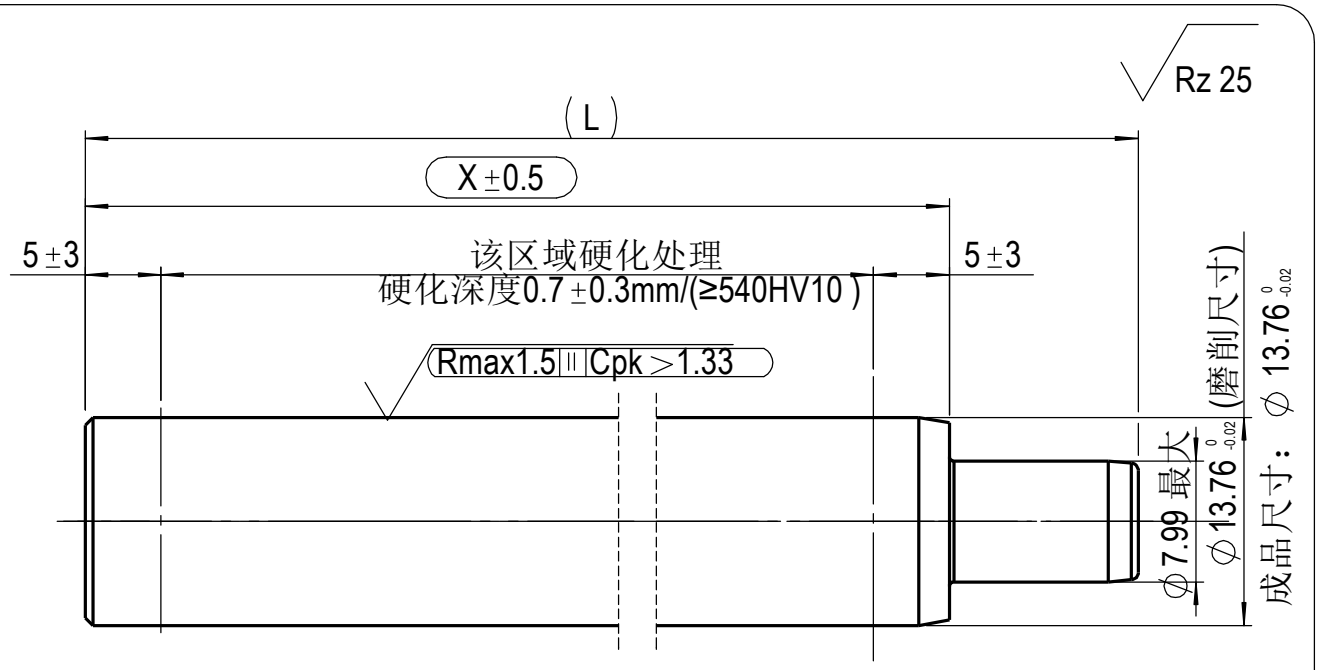

预加工尺寸(仅供参考)

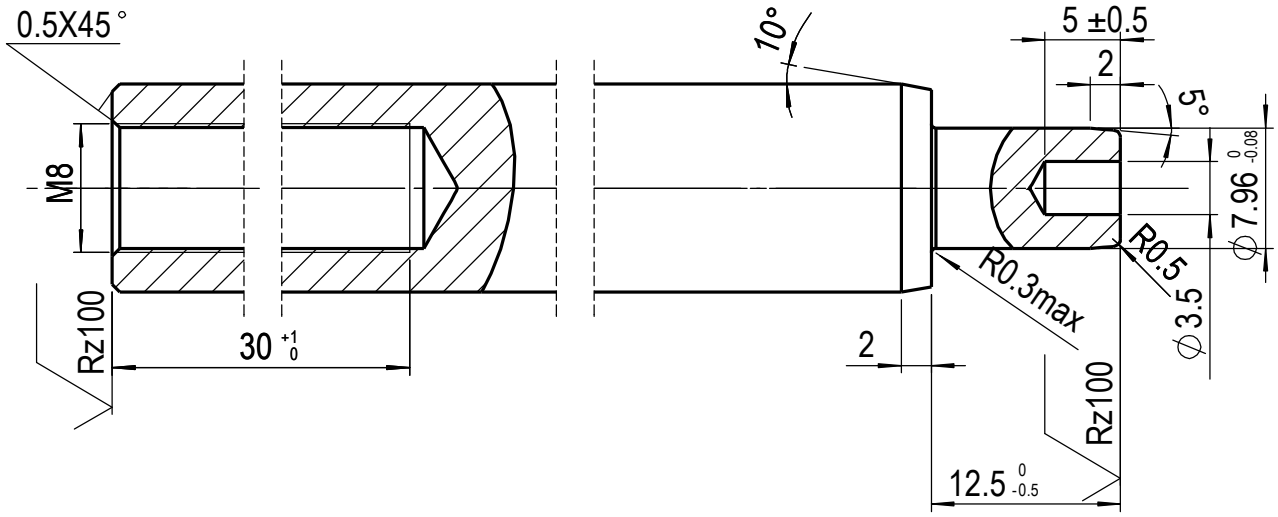

Metrisch/metric
Maßangaben in Millimeter/
dimensions shown in millimeters

技术要求：

1.校直后X尺寸区域直线度小于X*0.002

2.活塞杆表面黑色渗氮处理，渗氮层厚度最小12um,硬度HV0.05>=500,要求满足DIN50021SS 144小时无锈蚀。

Kennz.: VA 04 03

= Kontrollmaß / reference dimension

( ) = Hilfsmaß / auxiliary dimension

[ ] = Vorbearbeitungsmaß / pre-work dim.

Werkstückkanten, wenn nicht anders angegeben/edge of workpiece unless otherwise indidated
DIN ISO 13715, Außenkanten/outside edges ±0,2, Innenkanten/inside edges ±0,2

DIN ISO 1302	u	v	w	x	y
	geputzt/cleaned	Rz 100	Rz 25	Rz 6,3	Rz 1

SUSPA

Ersetzt durch/ replaced by				Ausgabe, Datum, Verteiler/ edition, date, copies for
Ersatz für/ replacement for				受 控 CONTROLLED 日期:16-11-11
Werkstoff/ material	C35R(DIN EN 10277-5)			
Datum/Date	Name	Bezeichnung/name		
08 11 16	JPWu	Piston Rod(D14/M8)		
Maßstab/ scale 1:1	Method(e) E ISO 128	Blattnummer/sheet number 051 8167	Teilenummer/part number	Index 00

Änderung nur mit CAD/ modification only with CAD