编制 安硕
审核 张明 2017.2.15
批准 [illegible] 2017.2.15

受控 Control

Rz 25

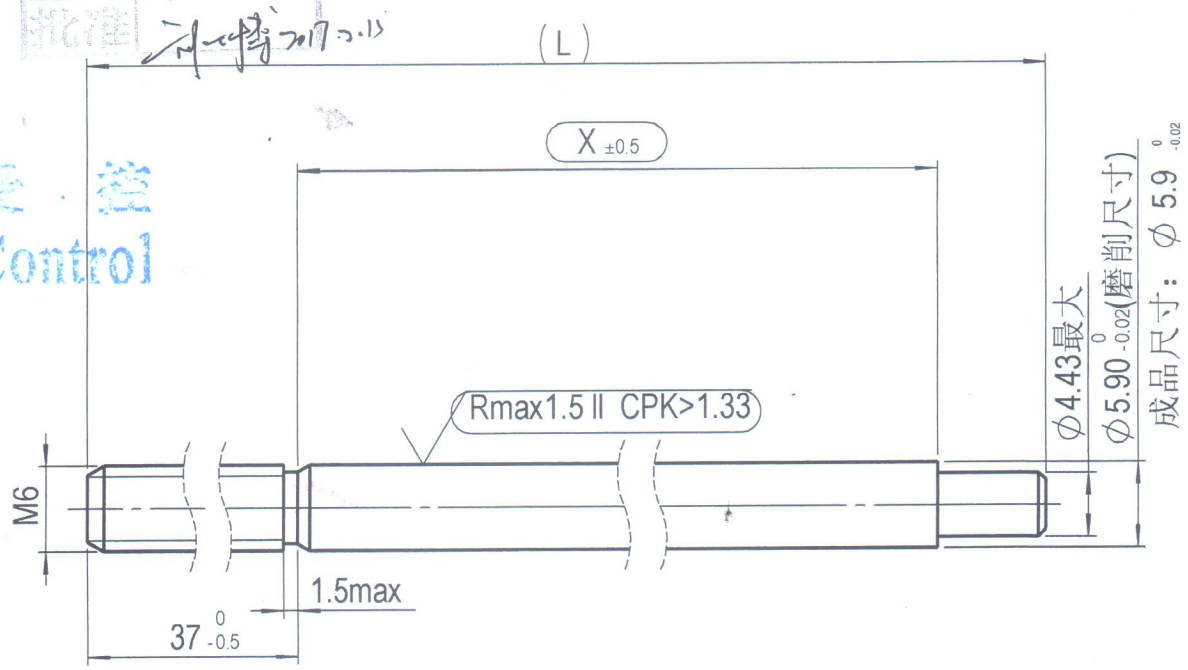

预加工尺寸(仅供参考)

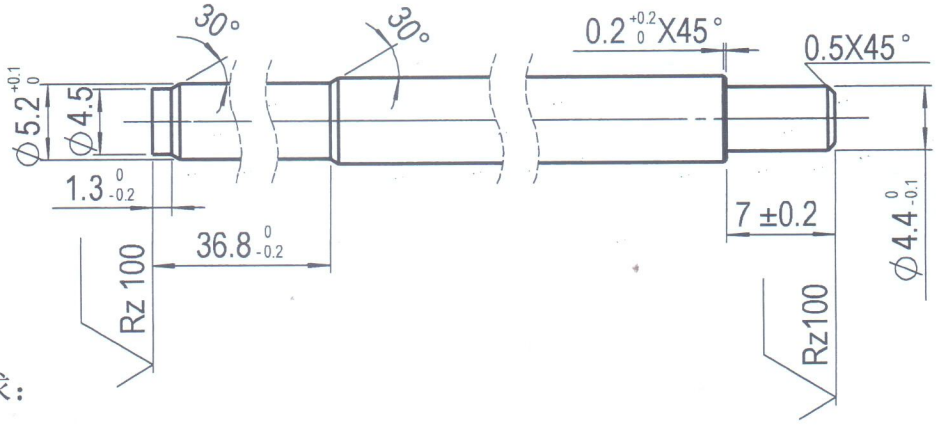

技术要求：

1.活塞杆表面黑色渗氮处理,渗氮层厚度大于12um,硬度HV 0.05≥500,要求满足DIN50021SS 144小时无锈蚀.

2.校直后X尺寸区域直线度小于X*0.002

Kennz.: VA 04 03

( ) = Kontrollmaß / reference dimension

( ) = Hilfsmaß / auxiliary dimension

[ ] = Vorbearbeitungsmaß / pre-work dim.

Index	Issuer	Date	Approved by	Mark Symbol	ECN No.	Description
01	SAn	2017/01/18	TZhang		ECN-IA-PE-289	删除活塞杆表面硬化处理要求

SUSPA

Ersetzt durch/ replaced by

Ersatz für/ replacement for

Werkstoff/ material 45

发放部门(代号) 4-11
Distributing Department (NO.)
发放日期 2017-02-28
Distributing Date

Ausgabe, Datum, Verteiler/ edition, date, copies for

Datum/Date	Name	Bezeichnung/name
18 01 17	SAn	Piston rod (D6/M6L)

Maßstab/ scale	Method(e) E ISO 128	Blattnummer/sheet number	Teilenummer/part number	Index:	Änderung nur mit CAD/ modification only with CAD
1:1		051 8136		01	sheet 1/2

Diese Zeichnung ist unser Eigentum und darf ohne Genehmigung weder kopiert, noch dritten Personen ausgehändigt, oder anderweitig mißbräuchlich benutzt werden. (§18 Ges. v. 1.6.1909)

This drawing is our property, and must not, without our consent be copied, handed to other persons or otherwise misused.

Metrisch/metric Maßangaben in Millimeter/ dimensions shown in millimeters

Werkstückkanten, wenn nicht anders angegeben/edge of workpiece unless otherwise indidated DIN ISO 13715, Außenkanten/outside edges +0,2, Innenkanten/inside edges +0,2

DIN ISO 1302	u	v	w	x	y
	geputzt/cleaned	Rz 100	Rz 25	Rz 6,3	Rz 1