受控 Control

编制 [illegible] 2017.1.18
审核 [illegible] 17.2.16
批准 [illegible] 2017.2.16

Rz 25

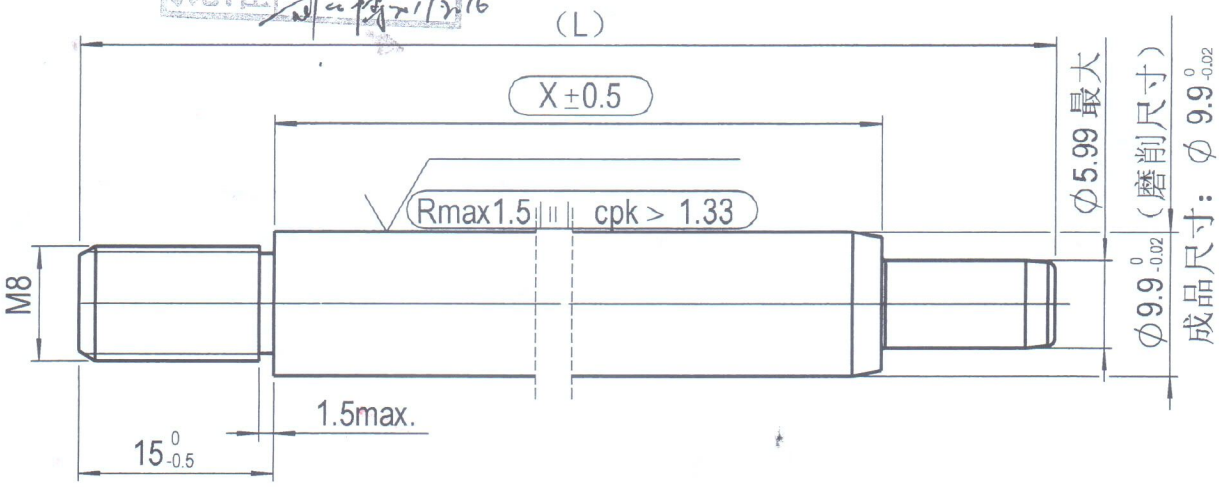

预加工尺寸(仅供参考)

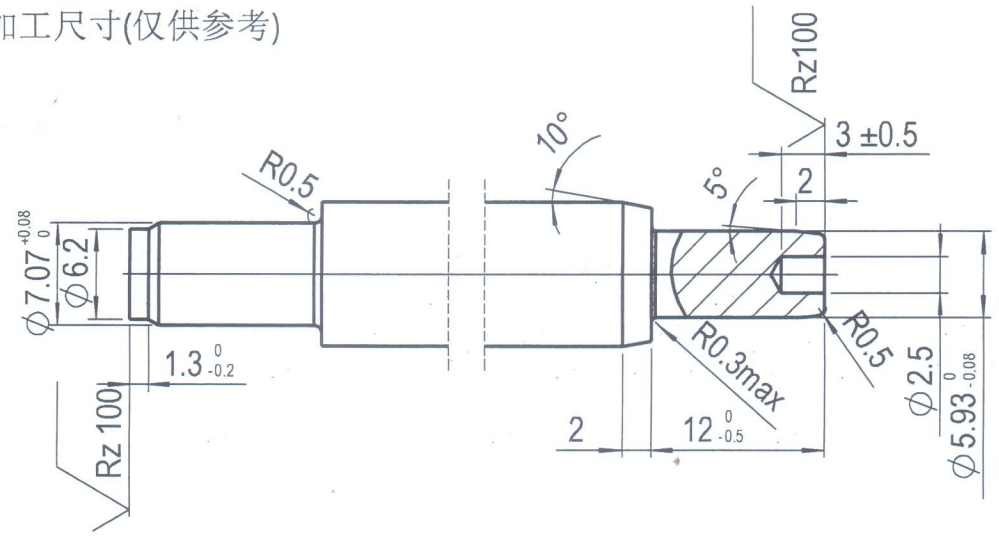

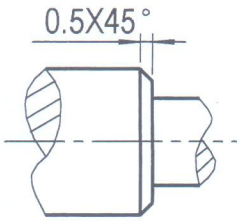

L≤110mm时，
此处倒角0.5X45°

技术要求：

1.活塞杆表面黑色渗氮处理，渗氮层厚度最小12um,硬度HV0.05>=500,要求满足DIN50021SS 144小时无锈蚀。

2.校直后X尺寸区域直线度小于X*0.002

Kennz.: VA 04 03

= Kontrollmaß / reference dimension

( ) = Hilfsmaß / auxiliary dimension

[ ] = Vorbearbeitungsmaß / pre-work dim.

No.	Issuer	Date	Approved by	Mark symbol	ECN No.	Description of change
01	ZT	2016/08/16	JPWu	○	ECN-IA-PE-289	删除活塞杆表面硬化处理要求

SUSPA

Ersetzt durch/ replaced by

Ersatz für/ replacement for

Werkstoff/ material: C35R(DIN EN 10277-5)

Datum/Date: 16 08 16 | Name: ZT

Bezeichnung/name: Piston rod (D10/B8/L15)

Ausgabe, Datum, Verteiler/ edition, date, copies for

发放部门(代号) [illegible]
Distributing Department(NO.)
发放日期 2017-02-28
Distributing Date

Maßstab/ scale: 1:1 | Method(e) E ISO 128 | Blattnummer/sheet number: 051 8114 | Teilenummer/part number | Index: 01 | Änderung nur mit CAD/ modification only with CAD: sheet 1/2

Diese Zeichnung ist unser Eigentum und darf ohne Genehmigung weder kopiert, noch dritten Personen ausgehändigt, oder anderweitig mißbräuchlich benutzt werden. (½18 Ges. v. 1.6.1909)

This drawing is our property, and must not, without our consent be copied, handed to other persons or otherwise misused.

Metrisch/metric
Maßangaben in Millimeter/ dimensions shown in millimeters

Werkstückkanten, wenn nicht anders angegeben/edge of workpiece unless otherwise indidated
DIN ISO 13715, Außenkanten/outside edges -0,2, Innenkanten/inside edges +0,2

DIN ISO 1302	u	v	w	x	y
	geputzt/cleaned	Rz 100	Rz 25	Rz 6,3	Rz 1