受 控
Control

Rz 25

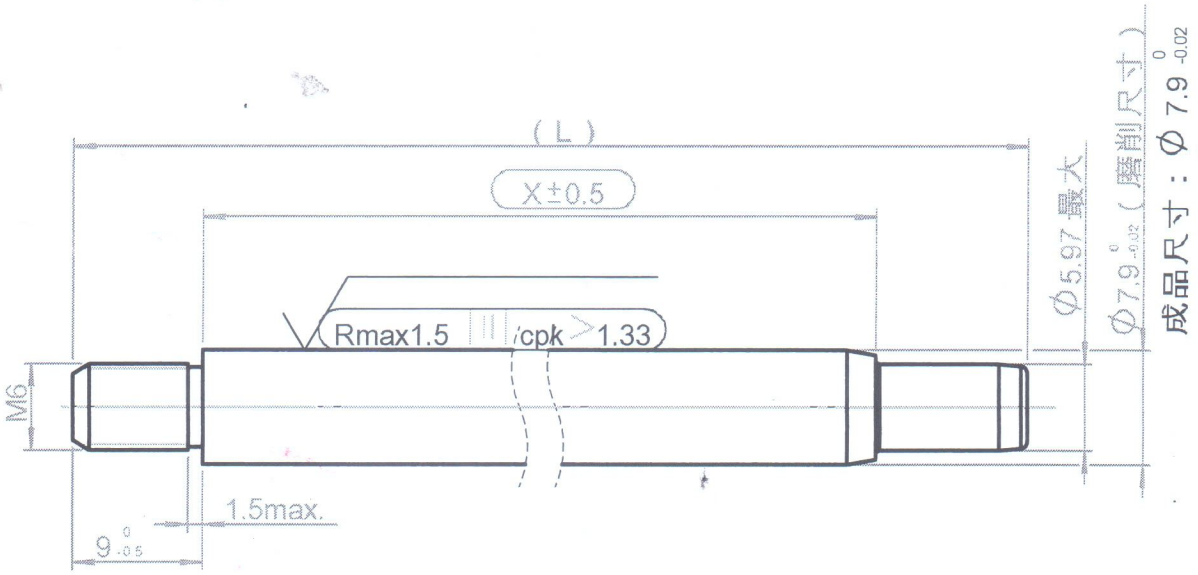

预加工尺寸(仅供参考)

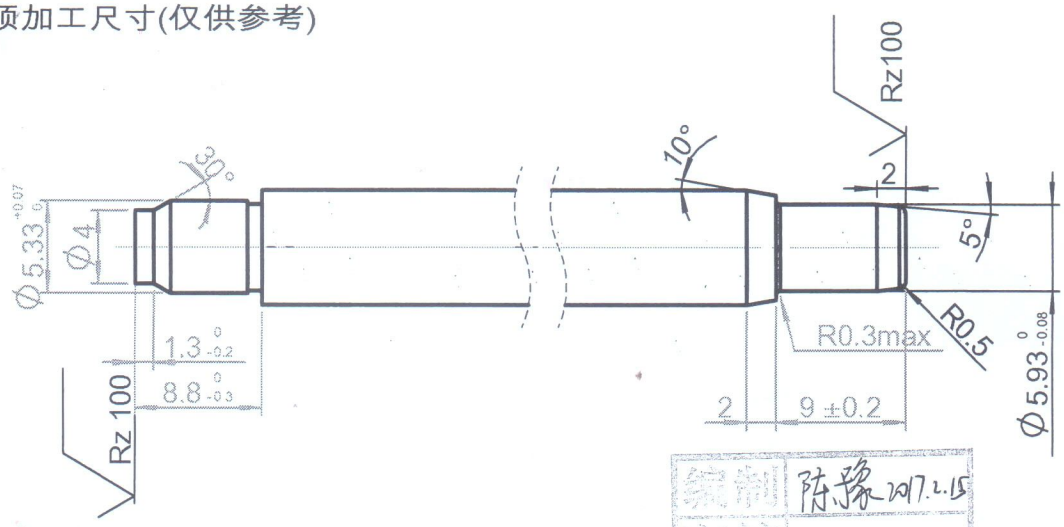

编制	陈豫 2017.2.15
审核	张明 2017.2.15
批准	刘一博 2017.2.15

技术要求：

1.校直后X尺寸区域直线度小于X*0.002

2.活塞杆表面黑色渗氮处理，渗氮层厚度最小12um,硬度HV0.05>=500,要求满足DIN50021SS 144小时无锈蚀。

No.	Issuer	Date	Approved by	Mark symbol	ECN No.	Description of change
01	YChen	2017/01/20	JPWu	O	ECN-IA-PE-289	删除活塞杆表面硬化处理要求

Kennz.: VA 04 03

( ) = Kontrollmaß / reference dimension

( ) = Hilfsmaß / auxiliary dimension

[ ] = Vorbearbeitungsmaß / pre-work dim.

SUSPA

Ersetzt durch/ replaced by

Ersatz für/ replacement for

Werkstoff/ material: C35R(DIN EN 10277-5)

Datum/Date: 20 01 17 — Name: YChen

Bezeichnung/name: Piston rod (D8/M6)

Ausgabe, Datum, Verteiler/ edition, date, copies for

发放部门(代号) Distributing Department(NO.)
发放日期 Distributing Date 2017-02-28

Maßstab/ scale	Method(e) E ISO 128	Blattnummer/sheet number	Teilenummer/part number	Index:	Änderung nur mit CAD/ modification only with CAD
1:1		051 8100		01	sheet 1/2

Diese Zeichnung ist unser Eigentum und darf ohne Genehmigung weder kopiert, noch dritten Personen ausgehändigt, oder anderweitig mißbräuchlich benutzt werden. (1/18 Ges. v. 1.6.1909)

This drawing is our property, and must not, without our consent be copied, handed to other persons or otherwise misused.

Metrisch/metric Maßangaben in Millimeter/ dimensions shown in millimeters

Werkstückkanten, wenn nicht anders angegeben/edge of workpiece unless otherwise indidated DIN ISO 13715, Außenkanten/outside edges +0,2 -0,2, Innenkanten/inside edges +0,2

DIN ISO 1302 — u geputzt/cleaned — v Rz 100 — w Rz 25 — x Rz 6,3 — y Rz 1