Diese Zeichnung ist unser Eigentum und darf ohne Genehmigung weder kopiert, noch dritten Personen ausgehändigt, oder anderweitig mißbräuchlich benutzt werden. (¹/₂18 Ges. v. 1.6.1909)

This drawing is our property, and must not, without our consent be copied, handed to other persons or otherwise misused.

Metrisch/metric
Maßangaben in Millimeter/
dimensions shown in millimeters

Rz 25

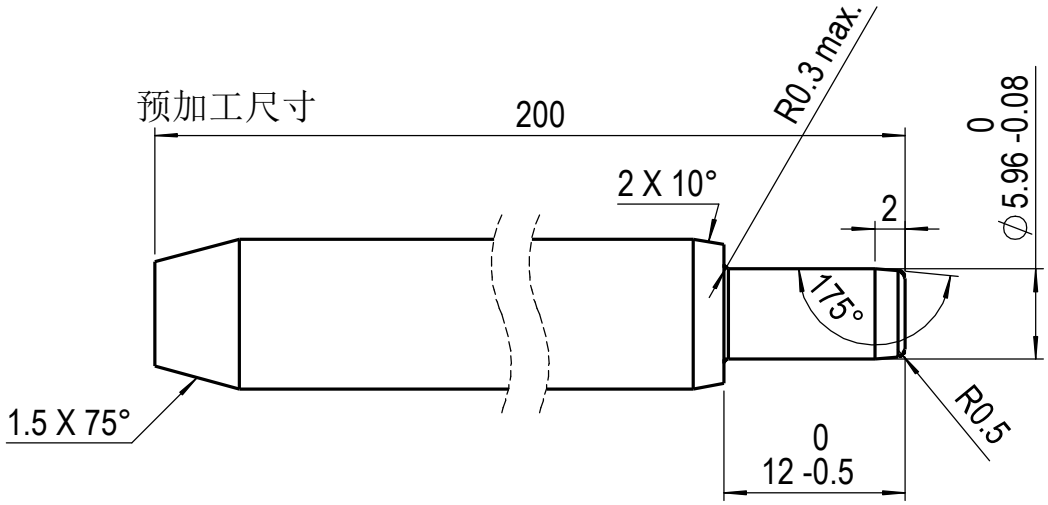

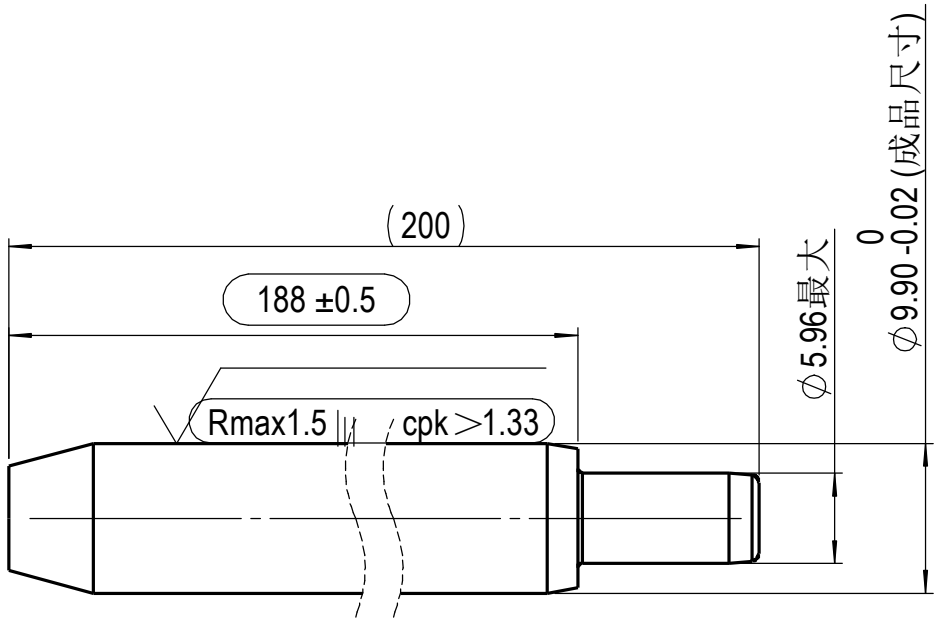

技术要求：

1.校直后188尺寸区域直线度小于188*0.002

2.活塞杆表面黑色渗氮处理，渗氮层厚度最小12um,硬度HV0.05>=500,要求满足DIN50021SS 144小时无锈蚀。

Kennz.: VA 04 03

= Kontrollmaß / reference dimension

( ) = Hilfsmaß / auxiliary dimension

[ ] = Vorbearbeitungsmaß / pre-work dim.

Werkstückkanten, wenn nicht anders angegeben/edge of workpiece unless otherwise indidated DIN ISO 13715, Außenkanten/outside edges ±0,2, Innenkanten/inside edges ±0,2

DIN ISO 1302	u	v	w	x	y
	geputzt/cleaned	Rz 100	Rz 25	Rz 6,3	Rz 1

SUSPA

Ersetzt durch/ replaced by				Ausgabe, Datum, Verteiler/ edition, date, copies for
Ersatz für/ replacement for				
Werkstoff/ material	45#钢(GB/T699)			
Datum/Date	Name	Bezeichnung/name		
15 02 17	xqwu	防错样件活塞杆(16-4系列)		
Maßstab/ scale 1:1	Method(e) E ISO 128	Blattnummer/sheet number	Teilenummer/part number	Index:
				Änderung nur mit CAD/ modification only with CAD