零件号	（L）	X	表面处理
P80006	76.5	58.5	渗氮
P80007	161.5	143.5	渗氮
P80008	84.5	66.5	渗氮
P80057	291.5	273.5	渗氮
P80064	171.5	153.5	渗氮
P80071	199	181	渗氮
P80073	114.5	96.5	渗氮
P80127	133.5	115.5	渗氮
P80129	108.5	90.5	渗氮
P80130	193.5	175.5	渗氮
P80131	140.5	122.5	渗氮
P80132	160.5	142.5	渗氮

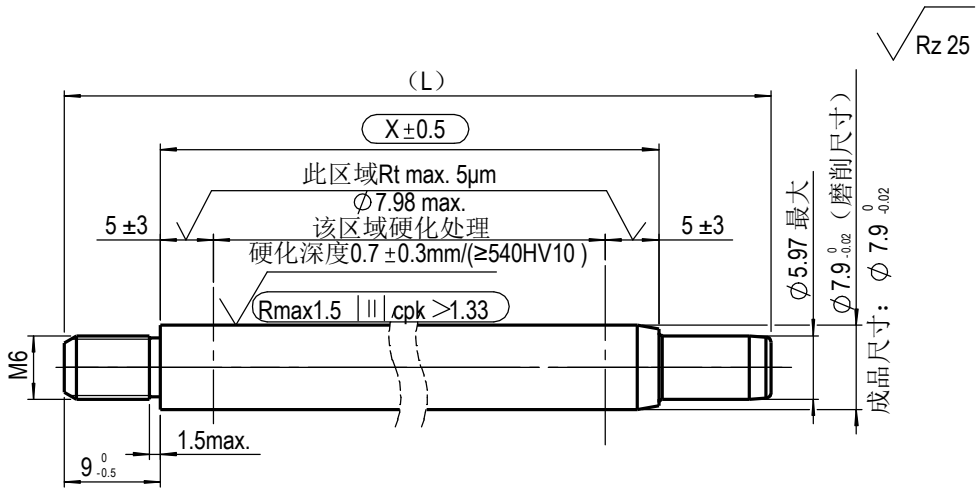

预加工尺寸(仅供参考)

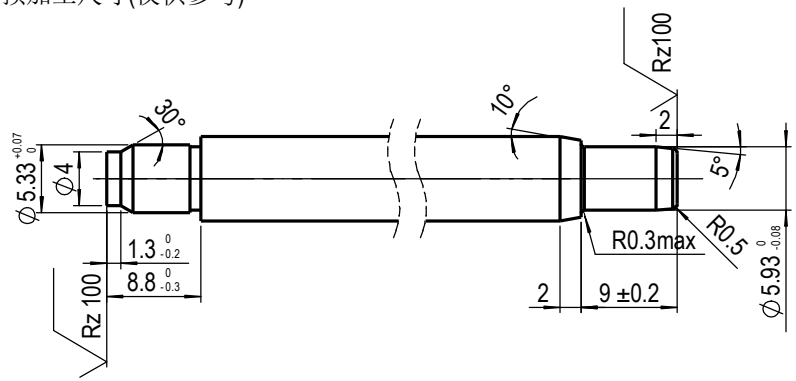

技术要求：

1.校直后X尺寸区域直线度小于X*0.002

2.活塞杆表面黑色渗氮处理，渗氮层厚度最小12um,硬度HV0.05>=500,要求满足DIN50021SS 144小时无锈蚀。

Kennz.: VA 04 03

⬭ = Kontrollmaß / reference dimension

( ) = Hilfsmaß / auxiliary dimension

[ ] = Vorbearbeitungsmaß / pre-work dim.

版本号	编制	日期	认可	更改标识		更改内容
Index	Inssuer	Data	Approved by	symbol	ECN No.	Description of change

SUSPA

Ersetzt durch/ replaced by

Ersatz für/ replacement for

Werkstoff / material: C35R (DIN EN 10277-5)

Datum/date	Name	Bezeichnung/name
17 01 13	JPWu	Piston rod (D8/M6)

Ausgabe, Datum, Verteiler/ edition, date, copies for

Maßstab/ scale: 2:1

Method(e) E ISO 128

Blattnummer/sheet number: P8100

Teilenummer /part number

Index: 00

Änderung nur mit CAD/ modification only with CAD

Diese Zeichnung ist unser Eigentum und darf ohne Genehmigung weder kopiert, noch dritten Personen ausgehändigt, oder anderweitig mißbräuchlich benutzt werden. (½18 Ges. v. 1.6.1909)

This drawing is our property, and must not, without our consent be copied, handed to other persons or otherwise misused.

Metrisch/metric
Maßangaben in Millimeter/ dimensions shown in millimeters

Werkstückkanten, wenn nicht anders angegeben/edge of workpiece unless otherwise indidated
DIN ISO 13715, Außenkanten/outside edges +0,2 Innenkanten/inside edges

DIN ISO 1302

geputzt/cleaned | Rz 100 | Rz 25 | Rz 6,3 | Rz 1