预加工尺寸(仅供参考)

自攻螺纹：50pcs
螺纹外径上限：50pcs

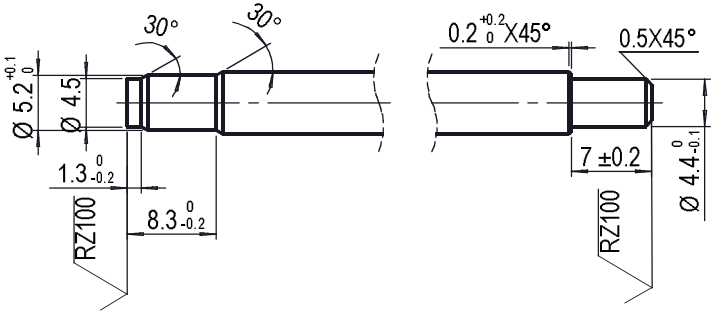

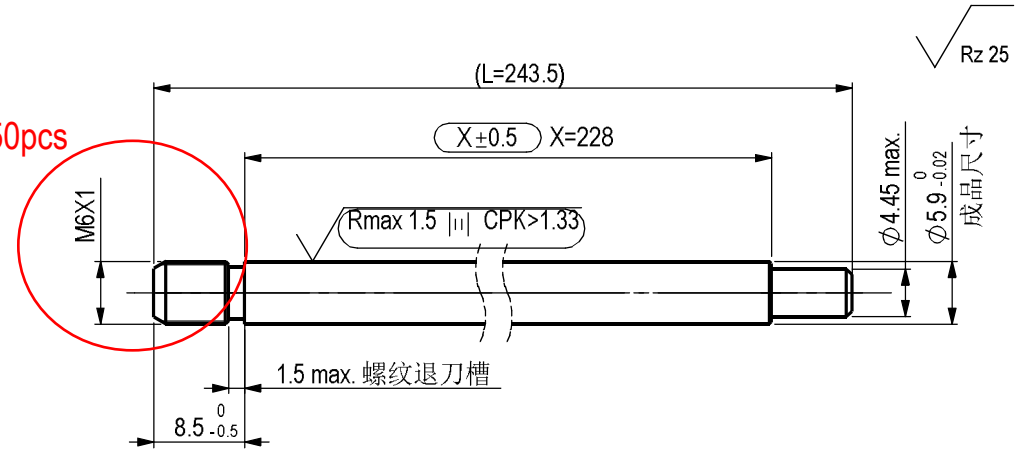

技术要求：

1.材料45钢 GB/T 699

2.校直后X尺寸区域直线度小于X×0.002

3.活塞杆表面黑色氧化渗氮处理，渗氮复合层最小厚度12μm

4. 硬度HV0.05>=500, 要求满足DIN EN ISO 9227 NSS 144小时无锈蚀。

Kennz.: VA 04 03

= Kontrollmaß / inspection dimension

( ) = Hilfsmaß / auxiliary dimension

[ ] = Vorbearbeitungsmaß / pre-work dim.

版本号 Index	编制 Issuer	日期 Date	认可 approved by	更改标识 Sysmbol	更改单号 ECN No.	更改内容 change description
02	txl	2016.02.23	SK	∘	ECN-AA-PE-881	图纸格式更改,取消硬化区域要求，新增零件号051 80038
01	mhuang	2011.05.17	dzhou	∘	ECN-AA-PE-441	盐雾试验要求改为144小时/salt spray test requirement changed to 144hrs

更改记录/change record

SUSPA

Ersetzt durch/ replaced by

Ersatz für/ replacement for

Werkstoff / material

Datum/date 23.02.16 Name TXL

Bezeichnung/name 活塞杆/Piston rod

Ausgabe, Datum, Verteiler/ edition, date, copies for

Maßstab/ scale 1:1

Method(e) E ISO 128

Blattnummer/sheet number 051 1158

Teilenummer /part number 051 80053

Index 02

Änderung nur mit CAD/ modification only with CAD

Sheet 1/2

Diese Zeichnung ist unser Eigentum und darf ohne Genehmigung weder kopiert, noch dritten Personen ausgehändigt, oder anderweitig mißbräuchlich benutzt werden. (§18 Ges. v. 1.6.1909)

This drawing is our property, and must not, without our consent be copied, handed to other persons or otherwise misused.

Metrisch/metric Maßangaben in Millimeter/ dimensions shown in millimeters

Werkstückkanten, wenn nicht anders angegeben/edge of workpiece unless otherwise indicated DIN ISO 13715, Außenkanten/outside edges u v w Rz 100 Rz 25 Außenkanten/inside edges x y Rz 6,3 Rz 1 ±0,2

gesäubert/cleaned

DIN ISO 1302