VERTRAULICH! Bestimmt nur für internen Gebrauch

DE

Lfd. Nr.	Material-Nr. Oberflächenbehandlung nach STAB-Spec. 10006248 Tab. IV	10006248 Tab. X	10028959 Tab.I China-Kaufteil	A Gesamt-länge	E Länge ohne Anschluß-zapfen	F Aus-führung
1	445739		445739	243	235	2
2	248341	248341	248341	207	199	2
3	349199	349199	349199	171	163	2
4	147724	147724	147724	108	100	2
5	375495	375495	375495	216	208	2
6	789920	789920	789920	177	169	2
7	903447	903447	903447	119	111	2
8	398684	398684	398684	204	196	2
9	978737	978737	978737	168	160	2
xx	**xxxxxx**	**xxxxxx**	**xxxxxx**	**225**	**217**	**2**

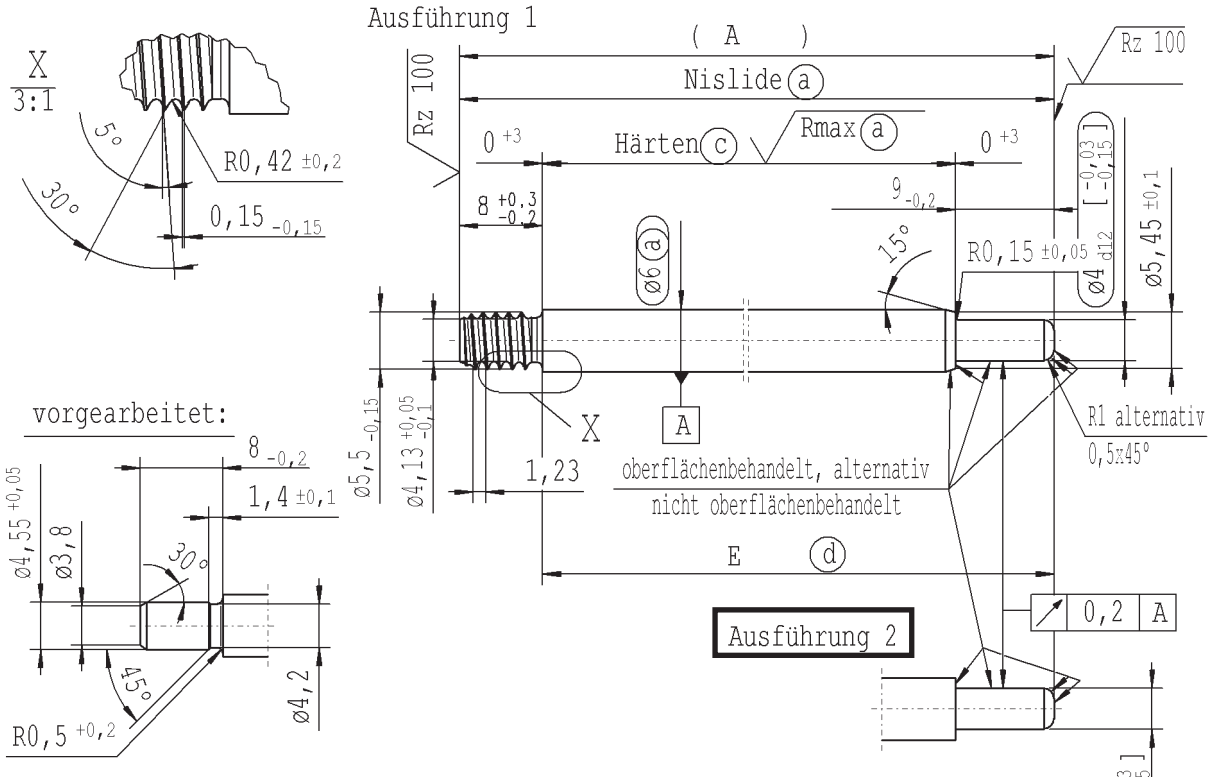

Produktion Stabilus

(a) Kolbenstangenbearbeitung nach STAB-Spec. 10006248

(c) vor dem Schleifen RHT 0,4..0,7 mm, ≥ 68 HRA (nach DIN ISO 6508);

(d) Toleranzen: $^{+0,2}_{-0,1}$ nach dem Drehen;
±0,2 nach dem Richten;
±0,2 nach dem Nisliden

fuer Kaufteil China
Produktfamilie:
2011/0023
freigegebene
Laengen:
80-600 mm

Kaufteil China nach separater Lieferanten-zeichnung

+0,2 -0,2

√Rz 25 (√Rz 100 √Rmax (a))

Blatt 1 von 1

Umweltschutz nach STAB-Spec. 10005649

Erstelldatum: 6/9/2017 - 13:31

DE: X	EN: X	ES:	IT:	PR:	FR:	RO:	Dokument mit CAD erstellt; handschriftliche Änderungen unzulässig

Ident. Dok.:

neu	Zeichnungserstellung	Produktfamilie:2011/0023; freige. Laengen:80-300mm	freigegebene Laengen: 80-600mm
alt	-	Produktfamilie:****/xxxx; freige. Laengen:80-xxxmm	freigegebene Laengen: 80-300mm
Feld	-	B-C/2-3	B/3-4
Dat./Name	29.11.2010 Höfer	31.05.2011 Hein	24.11.2015 Hein
Änd. Nr.	-	588927	630576
Änd. St.	0	1	2

Werkstoff: Mat.Nr. 010707

Werkstückkanten nach DIN ISO 13715

Oberfläche DIN EN ISO 1302

Ersatz für:

STABILUS

Maße ohne Maßeinheit in mm

Maßstab: (Original DIN A3) 2:1

Kennzeichnung wichtiger Merkmale

Maße ohne Toleranzangabe DIN ISO 2768 mK

Für dieses Dokument behalten wir uns alle Rechte vor, auch für den Fall der Patenterteilung / Gebrauchsmustereintragung. Vervielfältigungen, Weitergabe an Dritte und sonstige Verwertung sind ohne unsere Einwilligung unzulässig. Dieses Dokument verbleibt unser Eigentum.

KOLBENSTANGE

	Datum	Name
Gezeichnet	29.11.2010	Höfer
Geprüft	25.11.2015	Klinkner

Dokument-Nr.: 10177465

Material-Nr.: