Alle Rechte vorbehalten gemäß DIN ISO 16016. Verwendung und Vervielfältigung nur bei schriftlicher Zustimmung. Zuwiderhandlungen verpflichten zum Schadensersatz.
All rights are reserved in accordance with ISO 16016. Copying and use of this document only with authorization. Non-compliance will result in Suspa seeking damages to cover losses.

Es gilt jeweils der Stand der angegebenen Norm zum Zeitpunkt der Zeichnungserstellung
Only those standards and their revisions which where valid before the time of drawing release apply.

Werkstückkanten, wenn nicht anders angegeben/edge of workpiece unless otherwise indicated
DIN ISO 13715. Außenkanten/outside edges ±0,2 , Innenkanten/inside edges ±0,2

DIN ISO 1302 | geputzt/cleaned | U | V | W | X | Y | Z
Rz 100 | Rz 25 | Rz 6,3 | Rz 1

| Länge "X-Mass" length "X-Mass" | Rundlauf "e" concentric run-out "e" |
|---|---|
| 0 < X ≤ 100 | < 0,10mm |
| 100 < X ≤ 200 | < 0,20mm |
| 200 < X ≤ 250 | < 0,30mm |
| 250 < X ≤ 300 | < 0,35mm |
| 300 < X ≤ 350 | < 0,50mm |
| 350 < X ≤ 400 | < 0,60mm |
| 400 < X ≤ 500 | < 0,80mm |

Für interne Fertigung/
For inhouse production
Vordrehmaße Gewinde/
preturning dimensions thraed: M 2:1

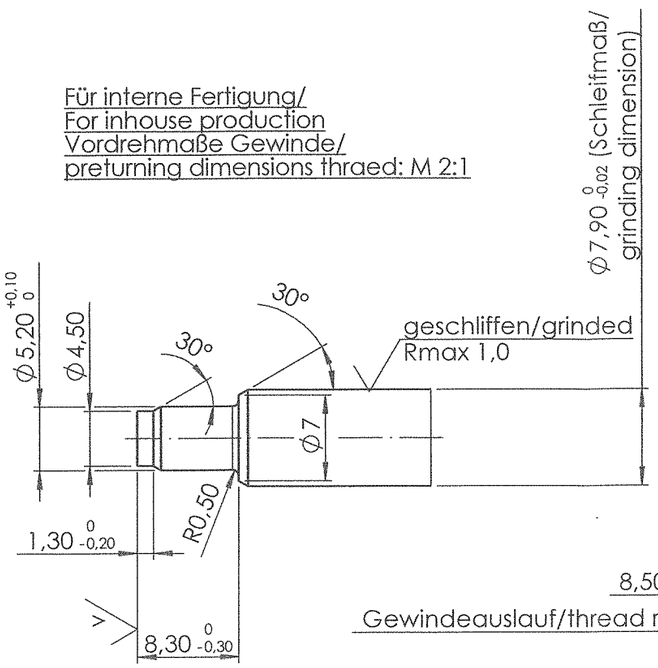


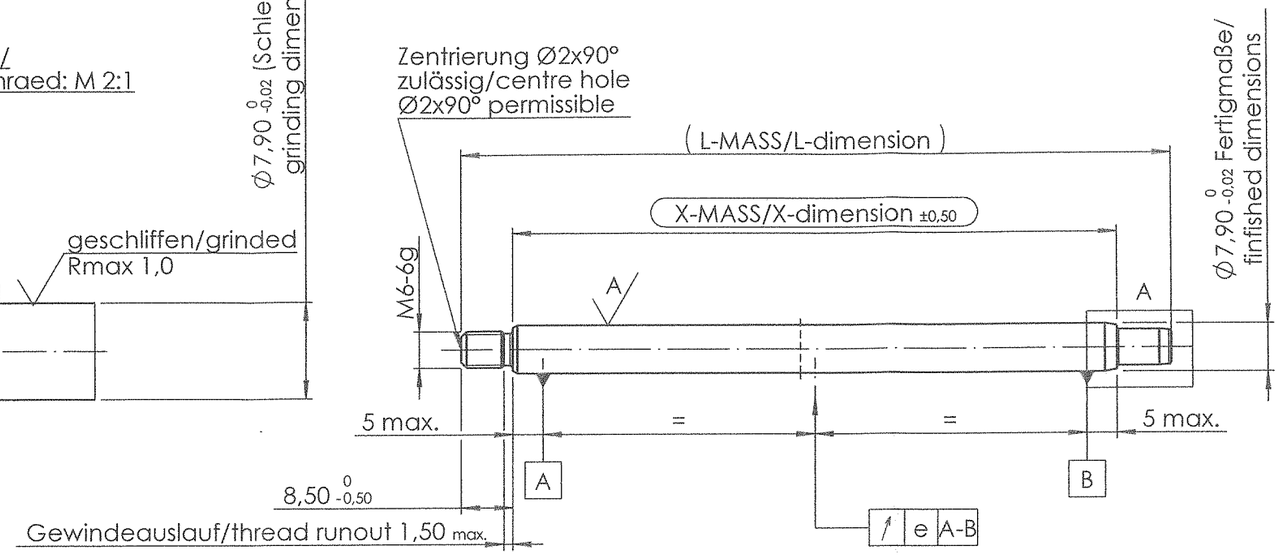


Fertigmaß Nietzapfen/
finished dimensions rivet stem:

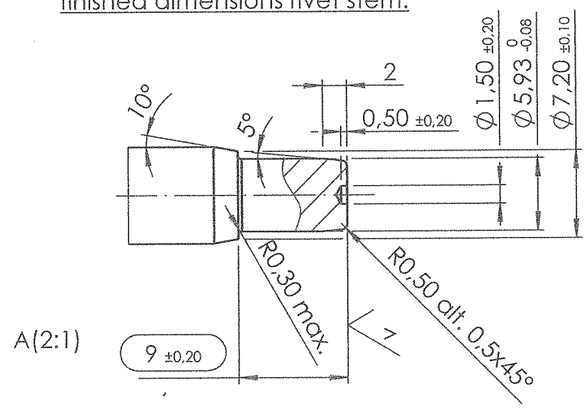


**Werkstoff/material:** 09600241
**alternativ/alternatively:** C35/C45 (Rm 650-950 N/mm²)

**Oberfläche/surface:** 09310087
**alternativ/alternatively:**
Salzbadnitrocarburieren und oxidieren/
salt bath nitro-carburation and oxidation
Verbindungsschicht / compoundlayer: 15±5µm

**Anforderungen an die Lauffläche (X-Mass) zu messen nach AW801/ Requirements for the tread (X-Mass) to be measured by AW801:**

- Härte/hardness ≥430 HV0,1
- A = Rmax 1,5 | II | Cpk > 1,33 / Rz ≤ 0,9 / Rmr 0,2: ≥40%

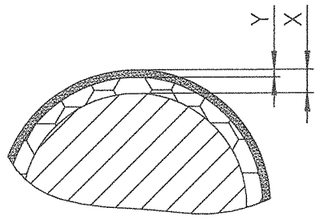


(X) Salzbadnitrocarburieren und oxidieren/
salt bath nitro-carburation and oxidation
Verbindungsschicht / compound layer

(Y) Porensaum / porous layer: 2-7 µm

Hinweis/note:

nur der deutsche Text ist maßgebend und muss erhalten bleiben/
Authoritative is the german text
In andere Sprachen übersetzte Zeichnungsvarianten sind abhängig vom Original/
translated drawing versions depend on the original document

Gültig für Blattnummern/valid for sheet numbers:

Blatt 1/sheet 1: Maße und Anforderungen Salzbadnitrocarburierung/
measurements and demands of salt-bath nitrocarburization

Blatt 2/sheet 2: Maße und Anforderungen Chrombeschichtung/
measurements and demands of chromate coating

Blatt 3/sheet 3: der Blattnummer zugehörige SAP-Tabelle/
SAP-table of appropriate sheet number

# PO drawing

Korrosionsbeständigkeit/corrosion resistance > 144h ohne Rotrost/without red rust
Test nach/test procedure according to EN ISO 9227

W (V A)

gem./acc. to VA 04 03
( ) = Kontrollmaß / inspection dimension
( ) = Hilfsmaß / reference dimension
[ ] = Vorbearbeitungsmaß / pre-work dim.

| Index | Änderungs Nr./ECN | Date |
|---|---|---|
| | 170016 | 03.07.2017 |
| | 13715 | 01.07.2015 |
| | 13288 | 10.12.2013 |

Änderungen nur in/ revisions with CAD - 3D only

Ersetzt durch/replaced by

Ersatz für/replacement for
0510200/02.07.2015

| | Date | Name |
|---|---|---|
| Drawn | 16.10.2017 | LV |
| Check | 16.10.17 | Stö |

Material
siehe Werkstoff
see material

Bezeichnung/name
**Kolbenstange/piston rod**
**KS02_M06**

Wenn nicht anders angegeben/unless otherwise specified
Maßangabe in Millimeter/ dimensions shown in millimeters
Allgemeintoleranz/general tolerances DIN ISO 2768-m
ISO 128-30

Maßstab/scale 1:1
Format/paper-size A3

Zeichnungsnummer/drawing number
0510200

Blatt/sheet 1/3

SUSPA

Ausgabe, Datum, Verteiler/ edition, date, copies for
1 1
23. 04. 18