Alle Rechte vorbehalten gemäß DIN ISO 16016. Verwendung und Vervielfältigung nur bei schriftlicher Zustimmung. Zuwiderhandlungen verpflichten zum Schadensersatz.
All rights are reserved in accordance with ISO 16016. Copying and use of this document only with authorization. Non-compliance will result in Suspa seeking damages to cover losses.

Es gilt jeweils der Stand der angegebenen Norm zum Zeitpunkt der Zeichnungserstellung
Only those standards and their revisions which were valid before the time of drawing release apply.

Länge "X-Mass" length "X-Mass"	Rundlauf "e" concentric run-out "e"
0 < X ≤ 100	< 0,10mm
100 < X ≤ 200	< 0,20mm
200 < X ≤ 250	< 0,30mm
250 < X ≤ 300	< 0,35mm
300 < X ≤ 350	< 0,50mm
350 < X ≤ 400	< 0,60mm
400 < X ≤ 500	< 0,80mm

Für interne Fertigung/
For inhouse production
Vordrehmaße Gewinde/
preturning dimensions thraed: M 2:1

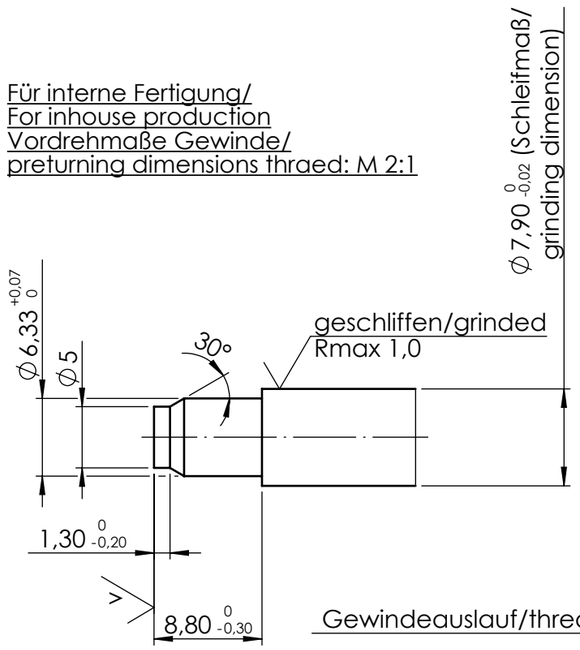

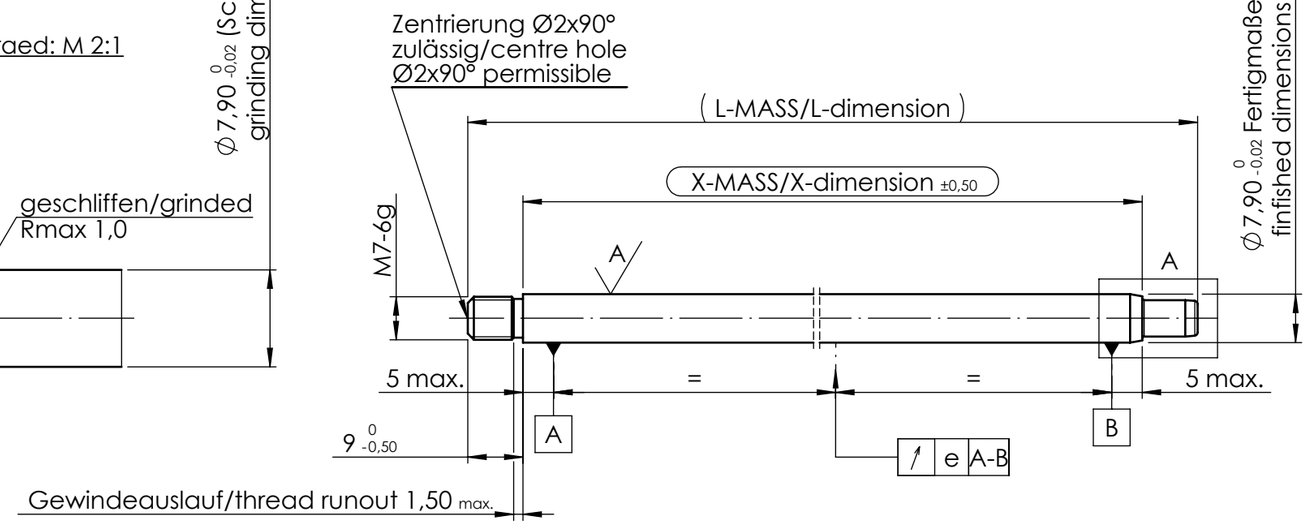

Fertigmaß Nietzapfen/
finished dimensions rivet stem:

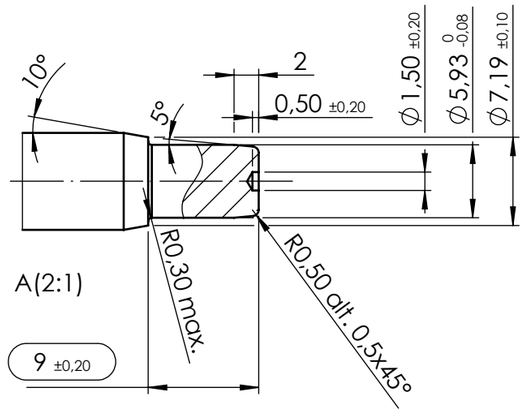

Werkstoff/material: 09600241
alternativ/alternatively: C35/C45 (Rm 650-950 N/mm²)

Oberfläche/surface: 09300209
alternativ/alternatively:
Salzbadnitrocarburieren und oxidieren/
salt bath nitro-carburation and oxidation
Verbindungsschicht / compoundlayer: 15±5µm

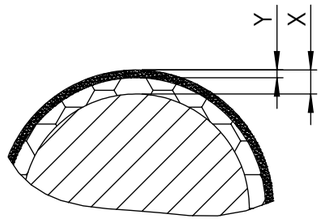

Anforderungen an die Lauffläche (X-Mass) zu messen nach AW801/
Requirements for the tread (X-Mass) to be measured by AW801:

- Härte/hardness ≥430 HV0,1
- A = Rmax 1,5 | II | Cpk > 1,33; Rz ≤ 0,9 / Rmr 0,2: ≥40%

(X) Salzbadnitrocarburieren und oxidieren/
salt bath nitro-carburation and oxidation
Verbindungsschicht / compound layer

(Y) Porensaum / porous layer: 2-7 µm

Korrosionsbeständigkeit/corrosion resistance > 144h ohne Rotrost/without red rust
Test nach/test procedure according to EN ISO 9227

Hinweis/note:

nur der deutsche Text ist maßgebend und muss erhalten bleiben/
Authoritative is the german text
In andere Sprachen übersetzte Zeichnungsvarianten sind abhängig vom Original/
translated drawing versions depend on the original document

Gültig für Blattnummern/valid for sheet numbers:

Blatt 1/sheet 1: Maße und Anforderungen Salzbadnitrocarburierung/
measurements and demands of salt-bath nitrocarburization

Blatt 2/sheet 2: der Blattnummer zugehörige SAP-Tabelle/
SAP-table of appropriate sheet number

W (V A)

gem./acc. to VA 04 03
( ) = Kontrollmaß / inspection dimension
( ) = Hilfsmaß / reference dimension
[ ] = Vorbearbeitungsmaß / pre-work dim.

Werkstückkanten, wenn nicht anders angegeben/edge of workpiece unless otherwise indicated DIN ISO 13715. Außenkanten/outside edges ±0,2 , Innenkanten/inside edges ±0,2

DIN ISO 1302				
geputzt/cleaned	Rz 100	Rz 25	Rz 6,3	Rz 1

Index	Änderungs Nr./ECN	Date
Änderungen nur in/ revisions with CAD - 3D only		

Ersetzt durch/replaced by
Ersatz für/replacement for

	Date	Name
Drawn	18.07.2018	MM
Check		

Material: siehe Werkstoff / see material

Bezeichnung/name: **Kolbenstange/piston rod KS02_M07**

Ausgabe, Datum, Verteiler/ edition, date, copies for

Wenn nicht anders angegeben/unless otherwise specified
Maßangabe in Millimeter/ dimensions shown in millimeters
Allgemeintoleranz/general tolerances DIN ISO 2768-m
ISO 128-30

Maßstab/scale: 1:5
Format/paper-size: A3
Zeichnungsnummer/drawing number: 0511044
Blatt/sheet: 1/2