序号	零件编号	零件名称	规格型号	尺寸代号		表面处理	备注
				L1	L2		
1	MR-SX-10227.3	实心杆	10-M8-227	227	208	QPQ	
2	MR-SX-10191.3	实心杆	10-M8-191	191	172	QPQ	
3	MR-SX-10088.3	实心杆	10-M8-88	88	69	QPQ	

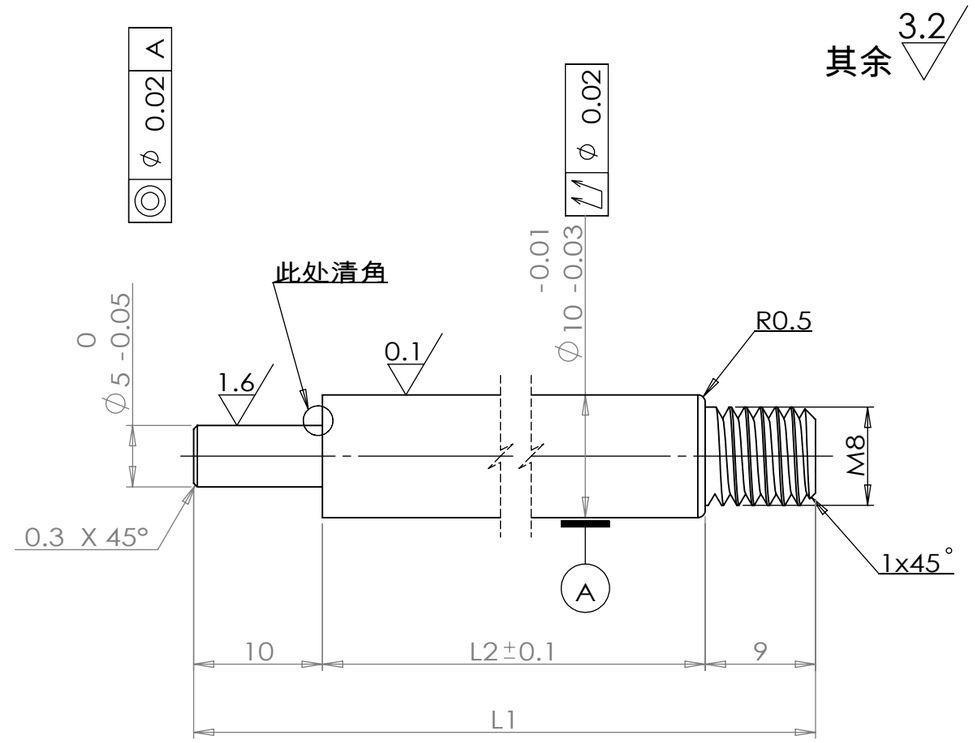

技术要求

1、整体无毛刺，表面光洁无划伤，色泽一致，无斑痕，锈蚀；
2、热处理：T235；
3、表面QPQ处理，硬度$HV_{0.1}$480以上，QPQ硬度层厚度不得低于0.03mm；
4、未注公差按：GB/T1084-m。

标记	处数	更改文件号	签 字	日期	45		江苏明瑞气弹簧科技有限公司
设 计			标准化		版本标记	重量	比例
					A		
审 核					共 1 页	第 1 页	MR-SX-10XXX.3
工 艺			日 期	2017.9.20			

实心杆