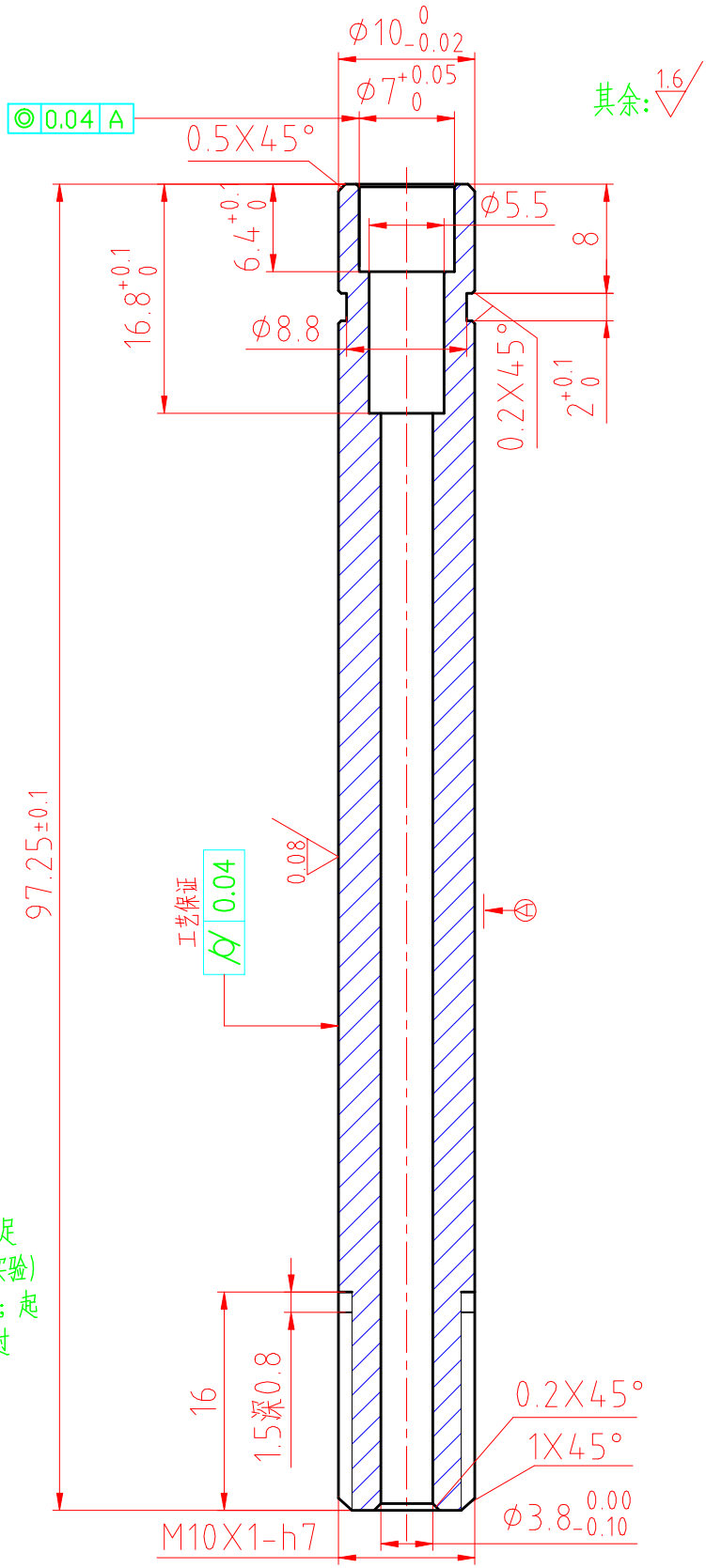

技术要求:

1、表面做QPQ处理，无锈、花斑；耐蚀性能满足GB/T10125-1997经中性盐雾试验(NSS实验)168小时，按GB/T6461-2002评价≥9级；起泡数量不超过5/DM²，每个起泡最大宽度不超过1MM;

2、未注公差按标准GB1804-M要求.

3、Φ7孔内抛光取QPQ疏松层

						KXG-10-0001		浙江欧力达液压机械有限公司
标记	处数	分区	更改文件号	签名	年月日			空心活塞杆Φ10X97.25
设计	胡小龙	2019.3.25	标准化			阶段标记	重量	比例
校对								2:1
审核	李慧锋	2019.3.25						
工艺			批准	李慧锋	2019.3.25	共 张	第 张	