Alle Rechte vorbehalten gem68 DIN ISO 16016. Verwendung und Vervielfältigung nur bei schriftlicher Zustimmung. Zuwiderhandlungen verpflichten zum Schadensersatz.
All rights are reserved in accordance with ISO 16016. Copying and use of this document only with authorization. Non-compliance will result in Suspa seeking damages to cover losses.

Es gilt jeweils der Stand der angegebenen Norm zum Zeitpunkt der Zeichnungserstellung
Only those standards and their revisions which where valid before the time of drawing release apply.

Werkstückkanten, wenn nicht anders angegeben/edge of workpiece unless otherwise indicated DIN ISO 13715. Außenkanten/outside edges ±0,2 , Innenkanten/inside edges ±0,2

DIN ISO 1302					
	geputzt/cleaned				
		Rz 100	Rz 25	Rz 6,3	Rz 1

Vordrehmaße/preturning dimensions: M 2:1

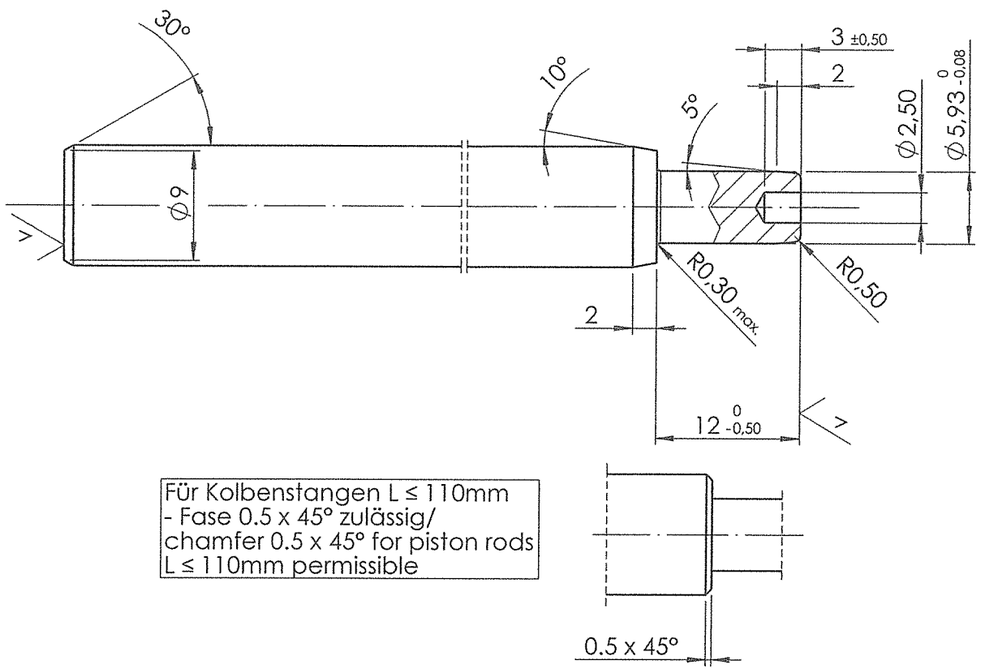

Für Kolbenstangen L ≤ 110mm
- Fase 0.5 x 45° zulässig/
chamfer 0.5 x 45° for piston rods
L ≤ 110mm permissible

0.5 x 45°

CR: hartverchromt/hard-chrome plated 4-10µm, HV0,05≥900daN/mm²
Korrosionsbeständigkeit/corrosion resistance > 120h ohne Rotrost/without red rust
Test nach/test procedure according to DIN EN ISO 6270-2 CH

Maß X (gerichtet)/dimension X (adjusted):
Oberes Abmaß/allowance above nominal size: max. X x 0,002

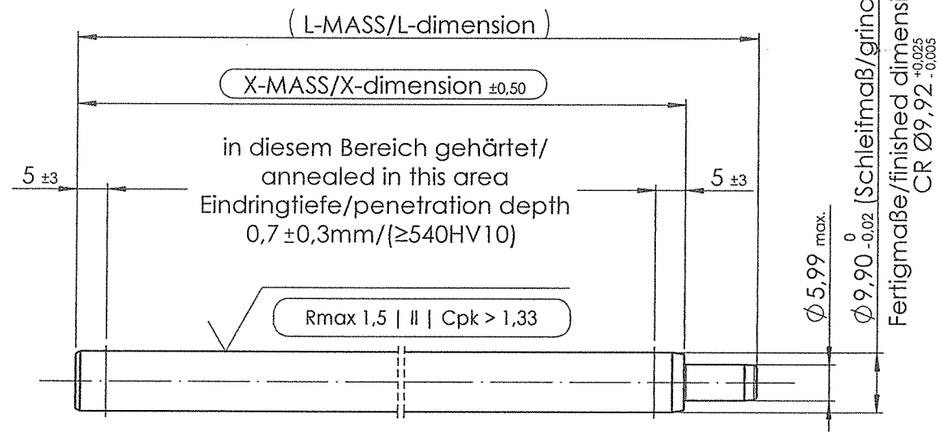

Hinweise für interne Fertigung/notes for in-house production:

CR: 09600862/0614
Werkstoff/material: 09600206/0607

Hinweis/note:

nur der deutsche Text ist maßgebend und muss erhalten bleiben/
Authoritative is the german text
In andere Sprachen übersetzte Zeichnungsvarianten sind abhängig vom Original/
translated drawing versions depend on the original document

Gültig für Blattnummern/valid for sheet numbers:

Blatt 1/sheet 1: Maße und Anforderungen Salzbadnitrocarburierung/
measurements and demands of salt-bath nitrocarburization

Blatt 2/sheet 2: Maße und Anforderungen Chrombeschichtung/
measurements and demands of chromate coating

Blatt 3/sheet 3: der Blattnummer zugehörige SAP-Tabelle/
SAP-table of appropriate sheet number

gem./acc. to VA 04 03
⬭ = Kontrollmaß / inspection dimension
( ) = Hilfsmaß / reference dimension
[ ] = Vorbearbeitungsmaß / pre-work dim.

drawing for order_15.05.2019

Index	Änderungs Nr./ECN	Date
	13123	19.06.2013
	12935	13.09.2012

Änderungen nur in/ revisions with CAD - 3D only

Ersetzt durch/replaced by

Ersatz für/replacement for: 0511016/13.09.2012

	Date	Name
Drawn	14.10.2013	BL
Check	05.10.13	[illegible]

Material: C35R (DIN EN 10277-5)

SUSPA

Bezeichnung/name: Kolbenstange/piston rod
KS04_000

Ausgabe, Datum, Verteiler/ edition, date, copies for: 1 1 15. 05. 19

Wenn nicht anders angegeben/unless otherwise specified
Maßangabe in Millimeter/ dimensions shown in millimeters
Allgemeintoleranz/general tolerances DIN ISO 2768-m
ISO 128-30

Maßstab/scale: 1:1
Format/paper-size: A3

Zeichnungsnummer/drawing number: 0511016

Blatt/sheet: 2/3