Alle Rechte vorbehalten gemäß DIN ISO 16016.
Verwendung und Vervielfältigung nur bei schriftlicher Zustimmung.
Zuwiderhandlungen verpflichten zum Schadensersatz.

All rights are reserved in accordance with ISO 16016.
Copying and use of this document only with authorization.
Non-compliance will result in Suspa seeking damages to cover losses.

Es gilt jeweils der Stand der angegebenen Norm zum Zeitpunkt der Zeichnungserstellung

Only those standards and their revisions which where valid before the time of drawing release apply.

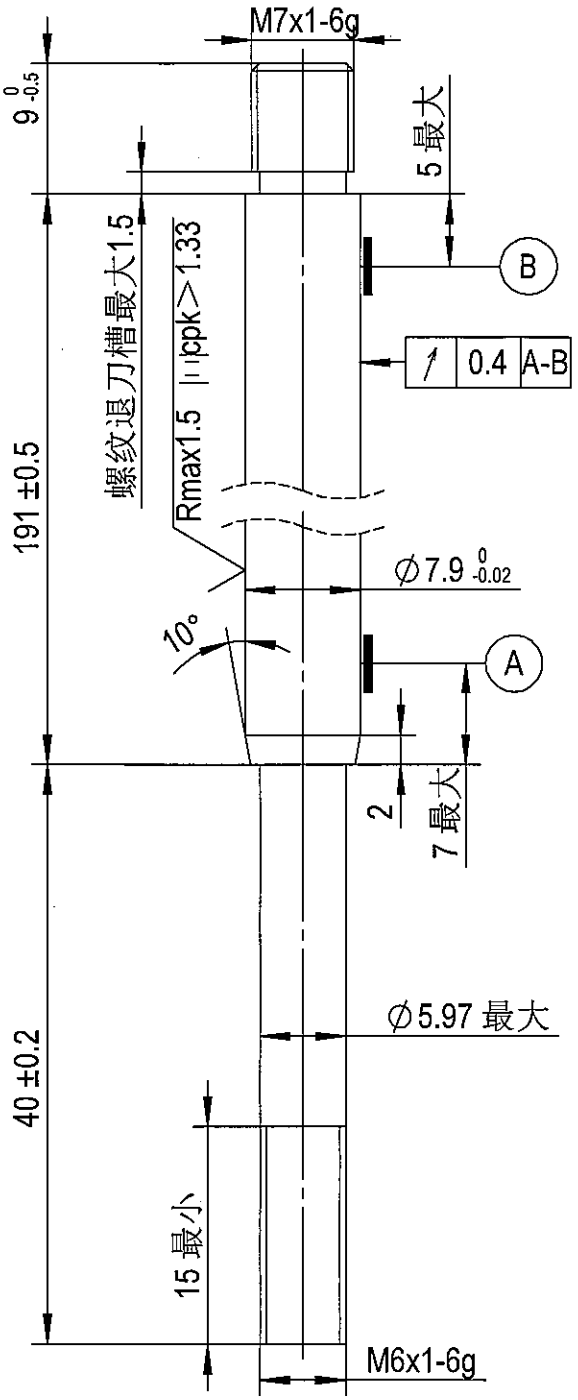

样品图纸

编制	陈志 2019.7.8
工艺	
审核	2019.07.08
批准	

技术要求：
1.活塞杆表面黑色氧化渗氮处理，渗氮复合层最小厚度12μm，硬度HV0.05≥500，要求满足DIN EN ISO 9227 NSS 144小时无锈蚀
2.未注尺寸参照GB/T 1804-m
3.其他技术要求参照《活塞杆技术要求》

gem./acc. to VA 04 03
( ) = Kontrollmaß / inspection dimension
( ) = Hilfsmaß / reference dimension
[ ] = Vorbearbeitungsmaß / pre-work dim.

Werkstückkanten, wenn nicht anders angegeben/edge of workpiece unless otherwise indicated DIN ISO 13715, Außenkanten/outside edges ±0.2, Innenkanten/inside edges ±0.2

					Rz 1
				Rz 6,3	
			Rz 25		
		Rz 100			
	geputzt/cleaned				

DIN ISO 1302

Index	Änderungs Nr./ECN	Date

Änderungen nur in/ revisions with CAD - 3D only

Ersetzt durch/replaced by

Ersatz für/replacement for

Material: 45钢 GB/T 699

	Date	Name
Drawn	08.07.2019	JChen
Check		

Bezeichnung/name: 活塞杆 piston rod

Wenn nicht anders angegeben/unless otherwise specified
Maßangabe in Millimeter/ dimensions shown in millimeters
Allgemeintoleranz/general tolerances DIN ISO 2768-m
ISO 128-30

Maßstab/scale: 1 : 1
Format/paper-size: A4

Zeichnungsnummer/drawing number: K77015-04

Index: 00

SUSPA

Ausgabe, Datum, Verteiler/ edition, date, copies for