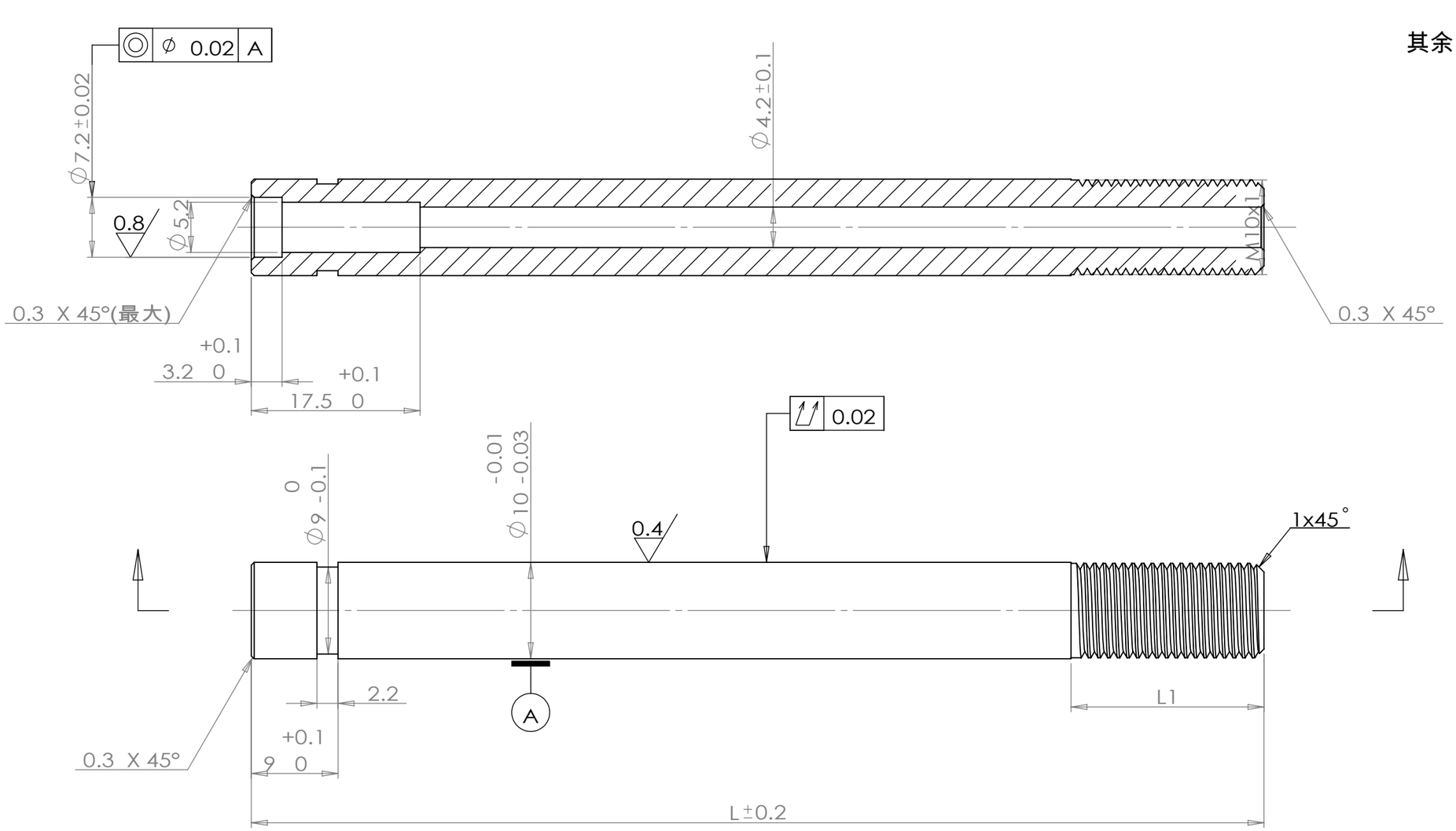

技术要求

1、整体无毛刺，表面光洁无划伤，色泽一致，无斑痕、锈蚀；
2、热处理：T235；
3、表面QPQ处理，硬度$HV_{0.1}$500以上，QPQ硬度层单边厚度不得低于0.03mm；
4、示注公差按：GB/T 1084-m。

序号	零件编号	零件名称	规格型号	尺寸代号		备注
				L总长	L1牙长	
1	MR-KX-110.2C	空心杆	10X110	110	10	短牙
2	MR-KX-120.2C	空心杆	10X120	120	10	短牙
3	MR-KX-200.2C	空心杆	10X200	200	10	短牙
4	MR-KX-510.2C	空心杆	10X510	510	15	短牙
5	MR-KX-463.2C	空心杆	10X463	463	15	短牙
6	MR-KX-420.2C	空心杆	10X420	420	15	短牙

标记	处数	更改文件号	签 字	日期	45	江苏明瑞气弹簧科技有限公司
设 计		标准化			版本标记 / 重量 / 比例	空心杆
审 核					A	MR-KX-XXX.2C
工 艺		日 期	2019.7.17		共 1 页 / 第 1 页	