序号	零件编号	零件名称	规格型号	尺寸代号		对应回门杆	备注
				L（总长）	L1（牙长）		
1	MR-KX-068.2	空心杆	10x68	68	20	4x59	
2	MR-KX-081.2	空心杆	10x81	81	18	4x72	
3	MR-KX-085.2	空心杆	10x85	85	15	4x76	
4	MR-KX-087.2	空心杆	10x87	87	18	4x78	
5	MR-KX-087.2A	空心杆	10x87	87	20	4x78	
6	MR-KX-095.2	空心杆	10x95	95	20	4x87	
7	MR-KX-097.2	空心杆	10x97	97	20	4x88	
8	MR-KX-101.2	空心杆	10x101	101	18	4x92	
9	MR-KX-103.2	空心杆	10x103	103	18	4x94.5	
10	MR-KX-105.2	空心杆	10x105	105	20	4x97	
.	.	.	.	.	.	.	
.	.	.	.	.	.	.	
.	.	.	.	.	.	.	
29	MR-KX-205.2	空心杆	10x205	205	20	4x196	
30	MR-KX-215.2	空心杆	10x215	215	20	4x206	
31	MR-KX-220.2	空心杆	10x220	220	20		
32	MR-KX-235.2	空心杆	10x235	235	20		
33	MR-KX-245.2	空心杆	10x245	245	20	4x236.5	
34	MR-KX-252.2	空心杆	10x252	252	20		
35	MR-KX-295.2	空心杆	10x295	295	20	4x286	
36	MR-KX-343.2	空心杆	10x343	343	18		
37	MR-KX-400.2	空心杆	10x400	400	20		
38	MR-KX-432.2	空心杆	10x432.5	432.5	15	4x424	
39	MR-KX-467.2	空心杆	10x467	467	20	4x458	
40	MR-KX-420.2.1	空心杆	[redacted]	[redacted]	[redacted]	[redacted]	
41	MR-KX-550.2	空心杆	10x550	550	20	4x541.5	
42	MR-KX-420.2.2	空心杆	10x420 ✓	420	20		
43	MR-KX-432.2.1	空心杆	10x432	432	20		
44	MR-KX-432.2.2	空心杆	10x432	432	17		
45	MR-KX-488.2	空心杆	10x488 ✓	488	20		

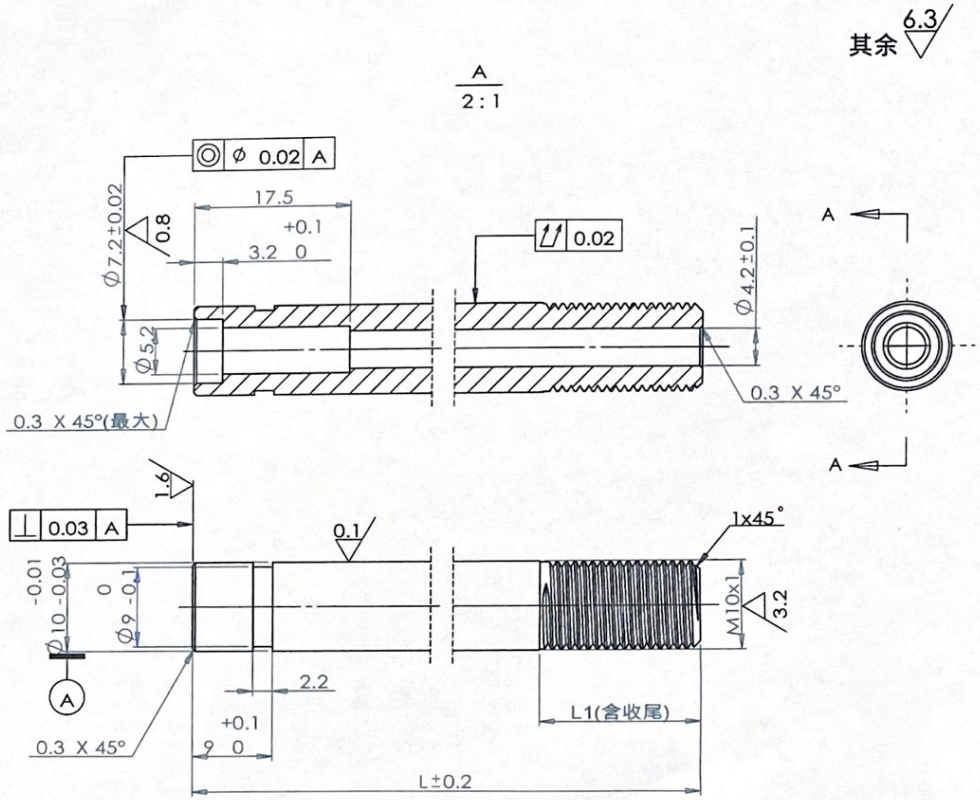

技术要求

1、整体无毛刺，表面光洁无划伤，色泽一致，无斑痕，锈蚀；
2、热处理：T235；
3、表面QPQ处理，硬度$HV_{0.1}$500以上，QPQ硬度层厚度不得低于0.03mm；
4、未注公差按：GB/T1084-m。

标记	处数	更改文件号	签 字	日期	45		江苏明瑞气弹簧科技有限公司
设 计			标准化		版本标记	重量	比例
审 核					A		空心杆
工 艺			日 期	2020.6.24	共 1 页	第 1 页	MR-KX-XXX.2