35

版本号 01

其余 6.3

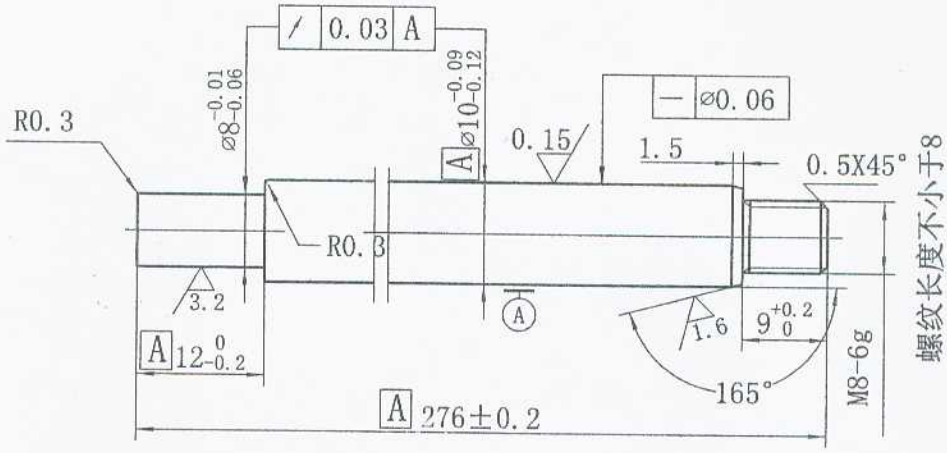

受控

技术要求

1. 材料按冷拉状态供货；
2. 表面QPQ，符合QB/CITI-BEN/001要求；
3. 外圆面严禁磕碰划伤；
4. 修光毛刺；
5. 未注尺寸公差按GB1804-m制造检验；
6. (S) 禁用物质满足《ELV指令》2000/53/EC、《RRR指令》2005/64/EC法规要求；
7. (S) 为关键特性；[A] 为重要特性。

标记	处数	更改文件号	签字	日期	活塞杆	YQQMJJ-01					
设计	秋天亿	标准化				图样标记	数量	重量	比例		
绘图		审定	白龙飞						1:1		
审核	郭鹏					共 张		第 张			
工艺		日期	19.1.3		45	北京吉信气弹簧制品有限公司					