序号	零件编号	零件名称	规格型号	尺寸代号		对应 回门杆	备注
				L（总长）	L1（牙长）		
1	MR-KX-068.2	空心杆	10x68	68	20	4x59	
2	MR-KX-081.2	空心杆	10x81	81	18	4x72	
3	MR-KX-085.2	空心杆	10x85	85	15	4x76	
4	MR-KX-087.2	空心杆	10x87	87	18	4x78	
5	MR-KX-087.2A	空心杆	10x87	87	20	4x78	
6	MR-KX-095.2	空心杆	10x95	95	20	4x87	
7	MR-KX-097.2	空心杆	10x97	97	20	4x88	
8	MR-KX-101.2	空心杆	10x101	101	18	4x92	
9	MR-KX-103.2	空心杆	10x103	103	18	4x94.5	
10	MR-KX-105.2	空心杆	10x105	105	20	4x97	
.	.	.	.	.	.	.	
.	.	.	.	.	.	.	
.	.	.	.	.	.	.	
60	MR-KX-348.2	空心杆	10x348	348	18		
61	MR-KX-143.2	空心杆	10x143	143	19	4x135.5	
62	MR-KX-360.2	空心杆	10x360	360	15		
63	MR-KX-351.2	空心杆	10x351	351	18		
64	MR-KX-363.2	空心杆	10x363	363	20		
65	MR-KX-516.2	空心杆	10x516	516	20		
66	MR-KX-335.2	空心杆	10x335	335	20	4x327.5	
67	MR-KX-313.2	空心杆	10x313	313	20		
68	MR-KX-422.2	空心杆	10x422	422	20		
69	MR-KX-585.2	空心杆	10x585	585	23	4x576.5	

版本	变更内容
B版本	图中圈出处，空心杆3.2尺寸公差变更,增加7.2尺寸公差变更

其余 6.3

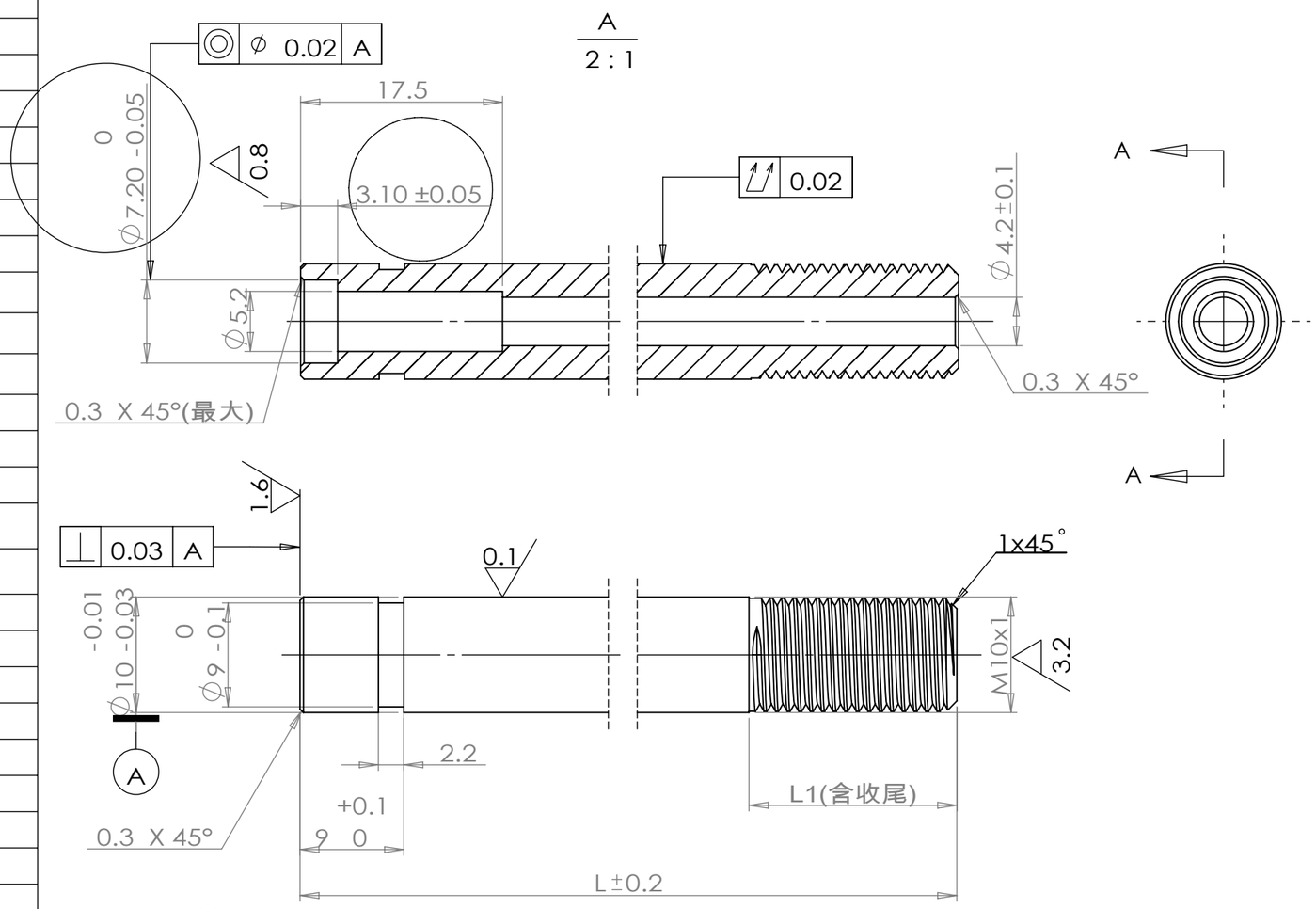

技术要求

1、整体无毛刺，表面光洁无划伤，色泽一致，无斑痕，锈蚀；
2、热处理：T235；
3、表面QPQ处理，硬度$HV_{0.1}$500以上，QPQ硬度层厚度不得低于0.03mm；
4、未注公差按：GB/T1084-m。

标记	处数	更改文件号	签 字	日期
设 计		标准化		
审 核				
工 艺		日 期	2023.2.15	

45			江苏明瑞气弹簧科技有限公司
版本标记	重量	比例	空心杆
B			MR-KX-XXX.2 （增加版3）
共 1 页	第 1 页		