序号	零件编号	零件名称	规格型号	尺寸代号		对应回门杆	备注
				L（总长）	L1（牙长）		
1	MR-KX-421.2	空心杆	10x421	421	10	4x412.5	
2	MR-KX-263.2	空心杆	10x263	263	18	4x254	
3	MR-KX-348.2	空心杆	10x348	348	15	4x339.5	
4	MR-KX-110.2	空心杆	10x110	110	15	4x101.5	

其余 6.3

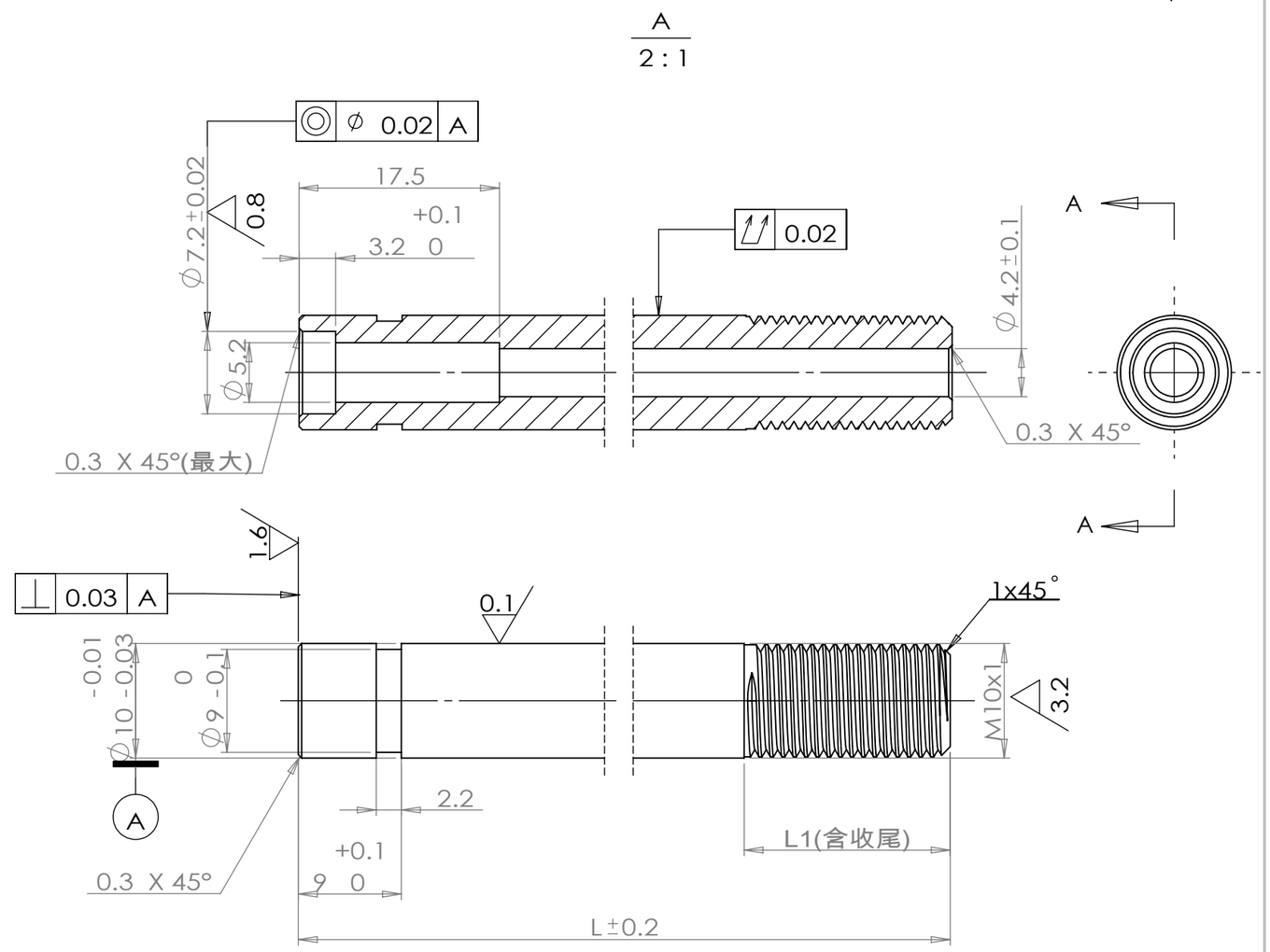

技术要求

1、整体无毛刺，表面光洁无划伤，色泽一致，无斑痕，锈蚀；
2、热处理：T235;
3、表面QPQ处理，硬度$HV_{0.1}$500以上，QPQ硬度层厚度不得低于0.03mm；
4、未注公差按：GB/T1084-m。

标记	处数	更改文件号	签 字	日期	45		江苏明瑞气弹簧科技有限公司
设 计			标准化		版本标记	重量	比例
审 核							空心杆
工 艺			日 期	2023.10.12	共 1 页	第 1 页	MR-KX-XXX.2