序号	零件编号	零件名称	规格型号	尺寸代号			表面处理	备注
				L1	L2	M		
1	MR-SX-0898.2.1	实心杆	8-M6-98	98	79	M6	QPQ	

其余 3.2

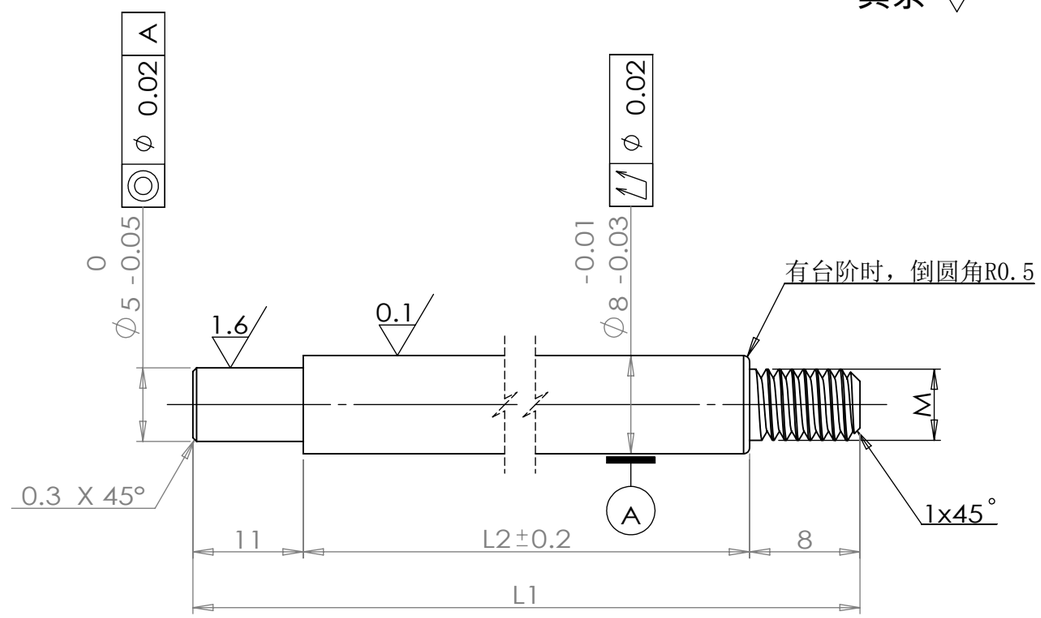

技术要求

1、整体无毛刺，表面光洁无划伤，色泽一致，无斑痕，锈蚀；
2、热处理：T235；
3、表面QPQ处理，硬度$HV_{0.1}$500以上，QPQ硬度层厚度单边不得低于0.03mm；
4、未注公差按：GB/T1084-m。

标记	处数	更改文件号	签 字	日期	45			江苏明瑞气弹簧科技有限公司
设 计		标准化			版本标记	重量	比例	实心杆
					A			MR-SX-08XXX.2.1
审 核								
工 艺		日 期	2021.12.06		共 1 页	第 1 页		