其余 3.2

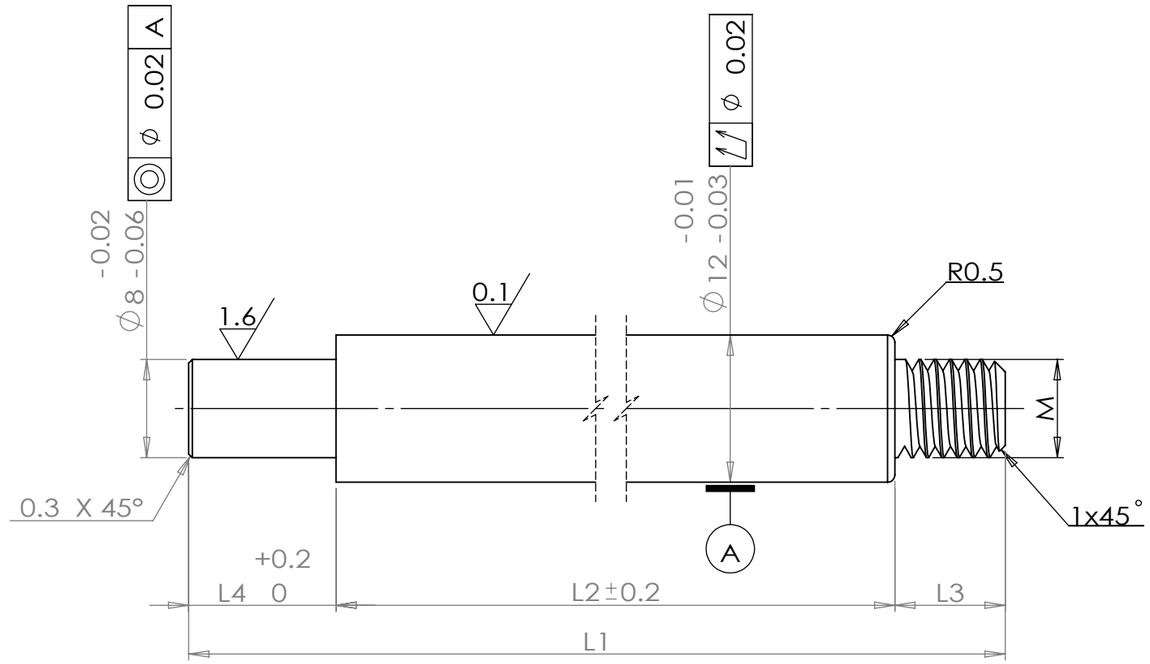

序号	零件编号	零件名称	规格型号	尺寸代号					表面处理	备注
				L1	L2	L3	L4	M		
1	MR-SX-12122.2	实心杆	12-M8-122.5	122.5	103	9	10.5	M8	QPQ	
2	MR-SX-12137.2	实心杆	12-M8-137.5	137.5	118	9	10.5	M8	QPQ	
3	MR-SX-12140.2	实心杆	12-M8-140	140	119	9	12	M8	QPQ	
4	MR-SX-12149.2	实心杆	12-M8-149	149	125	12	12	M8	QPQ	
5	MR-SX-12165.2	实心杆	12-M8-165	165	144	9	12	M8	QPQ	
6	MR-SX-12235.2	实心杆	12-M8-235	235	213	10	12	M8	QPQ	
7	MR-SX-12255.2	实心杆	12-M10x1-255	255	234	9	12	M10x1	QPQ	
8	MR-SX-12263.2	实心杆	12-M8-263	263	242	9	12	M8	QPQ	
9	MR-SX-12272.2	实心杆	12-M8-272	272	251	9	12	M8	QPQ	
10	MR-SX-12272.2.1	实心杆	12-M10x1-272	272	250	10	12	M10x1	QPQ	
11	MR-SX-12283.2	实心杆	12-M8-283	283	262	9	12	M8	QPQ	
12	MR-SX-12298.2	实心杆	12-M8-298	298	277	9	12	M8	QPQ	
13	MR-SX-12345.2	实心杆	12-M8-345	345	324	9	12	M8	QPQ	
14	MR-SX-12657.2	实心杆	12-M8-657	657	636	9	12	M8	QPQ	
15	MR-SX-12151.2	实心杆	12-M8-151	151	130	9	12	M8	QPQ	
16	MR-SX-12110.2	实心杆	12-M8-110	110	89	9	12	M8	QPQ	
17	MR-SX-12306.2	实心杆	12-M8-306	306	285	9	12	M8	QPQ	
18	MR-SX-12465.2	实心杆	12-M8-465	465	444	9	12	M8	QPQ	
19	MR-SX-12401.2	实心杆	12-M8-401	401	380	9	12	M8	QPQ	
20	MR-SX-12451.2	实心杆	12-M8-451	451	430	9	12	M8	QPQ	
21	MR-SX-12174.2	实心杆	12-M8-174	174	153	9	12	M8	QPQ	

技术要求

1、整体无毛刺，表面光洁无划伤，色泽一致，无斑痕，锈蚀；
2、热处理：T235；
3、表QPQ处理，硬度$HV_{0.1}$500以上，QPQ硬度层厚度不得低于0.03mm；
4、未注公差按：GB/T1084-m。

标记	处数	更改文件号	签 字	日期
设 计		标准化		
审 核				
工 艺		日 期	2023.11.9	

45	版本标记	重量	比例
	A		
	共 1 页	第 1 页	

江苏明瑞气弹簧科技有限公司

实心杆

MR-SX-12XXX.2