Ausdruck unterliegt nicht dem Änderungsdienst.

Bestimmt für internen Gebrauch und Lieferanten

DE

ⓐ Kolbenstangenbearbeitung nach STAB-Spec. 10028959, Tabelle 1

委外盐雾试验，需要油煮
要求渗层 > 15μm
疏松层 < 5μm
随货附带检查报告

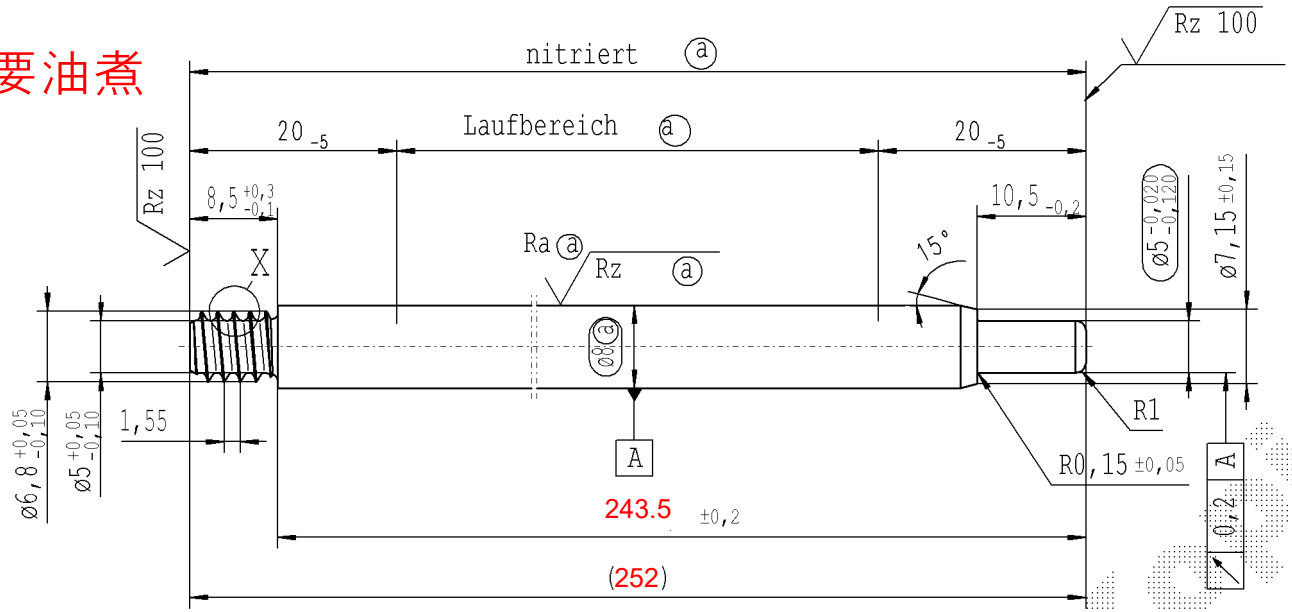

vorgearbeitet :

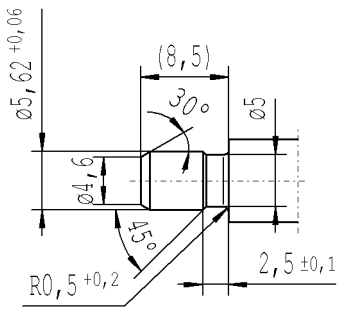

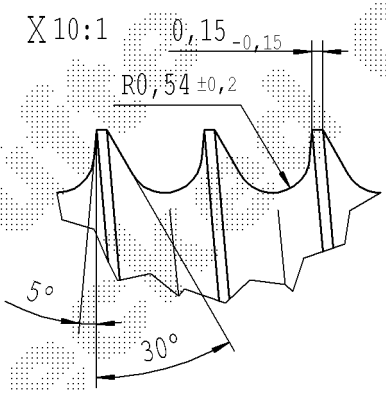

Rz 25 (Rz 100 Ra ⓐ Rz ⓐ) ⊥ +0,2 | -0,2

AIAG CQI-Standards nach STAB-Spec. 10027692

Umweltschutz nach STAB-Spec. 10005649

DE: X	EN: X	ES:	IT:	PR:	FR:	RO:	Dokument mit CAD erstellt; handschriftliche Änderungen unzulässig

neu	R1	Winkel 5° richtig angezogen / keine techn. Aenderung, keine neue Erstbemusterung erforderlich
alt	0,5x45°	Winkel 5° falsch angezogen
Feld	E/2	B-D/2-3
Dat./Name	15.07.2015 Hein	29.03.2019 Hein
Änd. Nr.	624057	677185
Änd. St.	1	1

FREIGABE
für Lieferanten
Fa. Zhang Shi
Dat. 01.04.2019 Schilz A.
(Datum / Unterschrift)

Werkstoff: 1.1193 S45C JIS G 4051
Werkstückkanten nach DIN ISO 13715
Oberfläche: DIN EN ISO 1302
Ersatz für:

STABILUS

Maße ohne Maßeinheit in mm
Maßstab: (Original DIN A3) 2:1
Kennzeichnung wichtiger Merkmale
Maße ohne Toleranzangabe DIN ISO 2768-mK

Für dieses Dokument behalten wir uns alle Rechte vor, auch für den Fall der Patenterteilung / Gebrauchsmustereintragung. Vervielfältigungen, Weitergabe an Dritte und sonstige Verwertung sind ohne unsere Einwilligung unzulässig. Dieses Dokument verbleibt unser Eigentum.

KOLBENSTANGE

	Datum	Name
Gezeichnet	12.05.2014	Kron
Geprüft	01.04.2019	Klinkner

Dokument-Nr.: 10151065

Material-Nr.: 460800

Ident. Dok.: 1200