序号	零件编号	零件名称	规格型号	尺寸代号				表面处理	备注
				L1	L2	L3	M		
1	MR-SX-08271.2	实心杆	8-M8-271	271	250	12	M8	QPQ	
2	MR-SX-08262.2	实心杆	8-M8-262	262	240.5	12.5	M8	QPQ	

其余 3.2

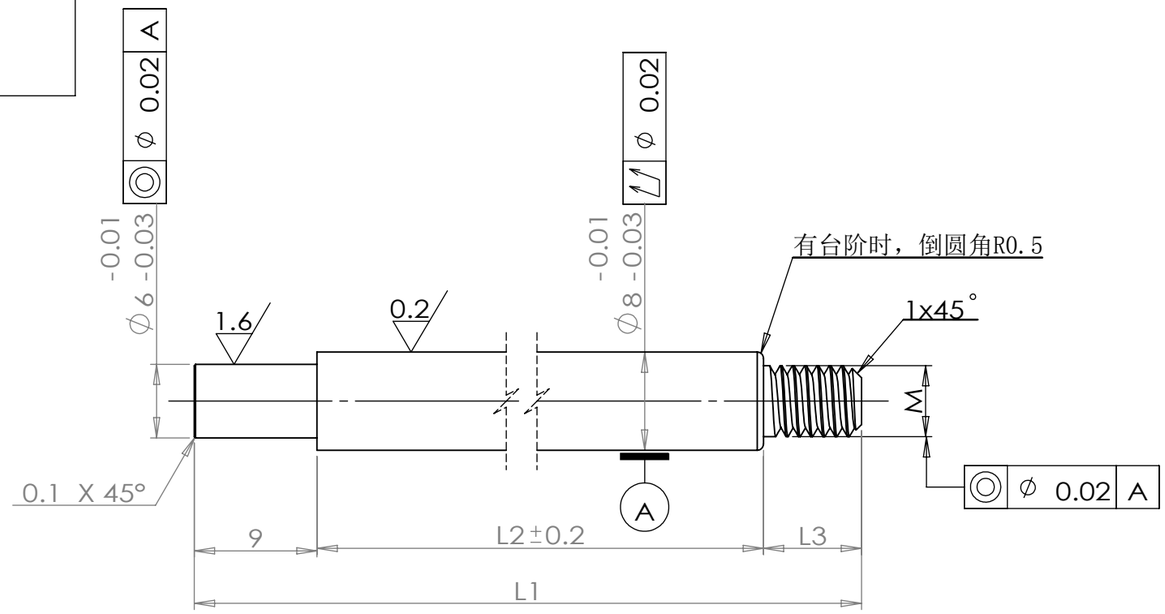

技术要求

1、整体无毛刺，表面光洁无划伤，色泽一致，无斑痕，锈蚀；
2、表面QPQ处理，硬度$HV_{0.1}$500以上，QPQ硬度层厚度单边不得低于0.03mm,中性盐雾144H;
3、未注公差按：GB/T1084-m。

标记	处数	更改文件号	签 字	日期	45		江苏明瑞气弹簧科技有限公司
设 计			标准化		版本标记	重量	比例
审 核					A		
工 艺			日 期	2024.6.12	共 1 页	第 1 页	

实心杆
（项目专用图纸）

MR-SX-08XXX.2