Lfd. Nr.	Material-Nr.			A	E
	Bearbeitung u. Oberflächenbehandlung nach STAB-Spec.: 10006248 Tab. XVI optimiert (a) Ausf.1	10006248 Tab. X (a) Ausf.1	10028959 Tab. I (b) Ausf.2	Gesamt-länge	Länge ohne Anschluß-zapfen
366	131741	131741	131741	218.5	210.0
367	140106	140106	140106	221.0	212.5
368	145125	145125	145125	225.0	216.5
369	158987	158987	158987	236.0	227.5
370	165201	165201	165201	218.0	209.5
371	172610	172610	172610	250.0	241.5
372	179541	179541	179541	143.5	135.0
373	182887	182887	182887	255.5	247.0
374	185277	185277	185277	172.0	163.5
375	191969	191969	191969	286.5	278.0
376	193164	193164	193164	277.0	268.5
377	207982	207982	207982	244.5	236.0
378	231882	231882	231882	165.5	157.0
379	235467	235467	235467	290.5	282.0
380	236901	236901	236901	121.0	112.5
381	255543	255543	255543	302.5	294.0
382	257216	257216	257216	265.5	257.0
383	280638	280638	280638	307.5	299.0
384	281116	281116	281116	361.0	352.5

Ausführung 1 (nur Eigenfertigung) * Material: 010731

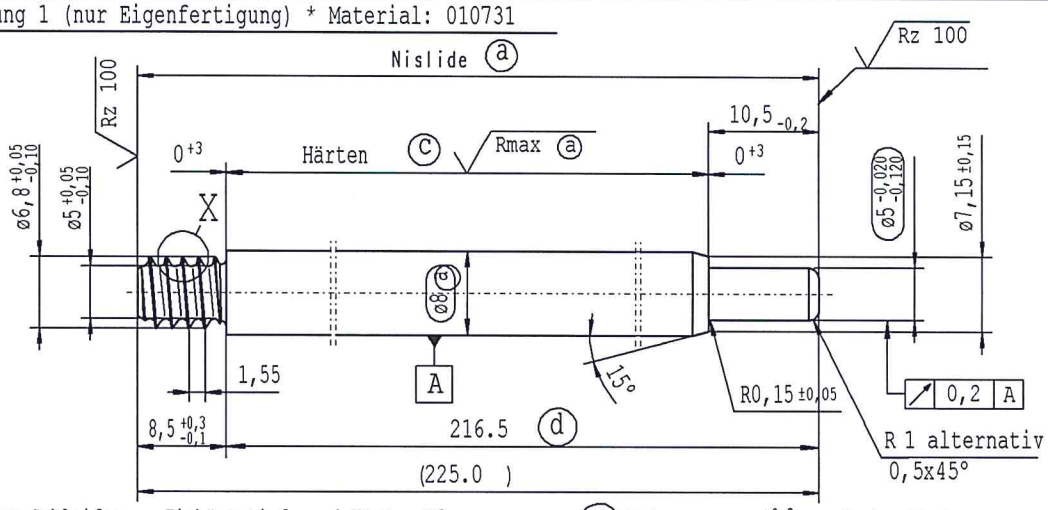

(c) vor dem Schleifen: Einhärtetiefe und Härteprüfung nach STAB-Spec. 10258370

(d) Toleranzen: +0,2 -0,1 nach dem Drehen; ±0,3 nach dem Richten; ±0,3 nach dem Nisliden

Ausführung 2 (nur Fremdfertigung) * Material 1.1193 S45C JISG 4051 — wahlweise nur für ZS-RO Material: 184083 (C35EC)

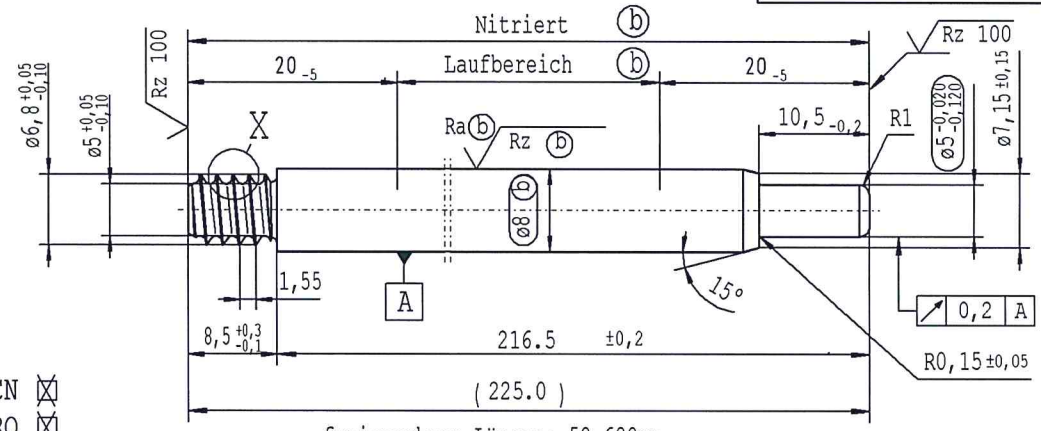

ZS CN ☒
ZS RO ☒

freigegebene Längen: 50-600mm

vorgearbeitet: (nur Eigenfertigung)

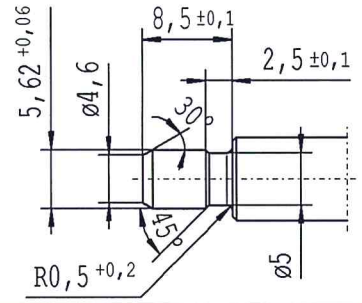

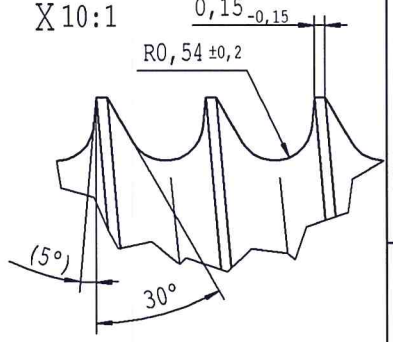

Rz 25 (Rz 100 Rmax (a) Ra (b) Rz (b)) +0,2 -0,2

Blatt 18 von 20

AIAG CQI-Standards nach STAB-Spec. 10027692

Umweltschutz nach STAB-Spec. 10005649

DE: X	EN: X	ES:	IT:	PR: X	FR:	RO: X	Dokument mit CAD erstellt handschriftliche Änderungen unzulässig		
neu	ZS CN / ZS RO keine techn. Aenderung, keine neue Erstbemusterung erforderlich						Ausführung 2 .... wahlweise nur für ZS-RO Material: 184083 (C35EC)		
alt	-						-		
Feld	B/5						D/1-5		
Dat./Name	10.03.2022 Hein						26.07.2022 Hein		
Änd. Nr.	707979						713498		
Änd. St.	21						22		

Werkstoff: *

Werkstückkanten nach DIN ISO 13715

Oberfläche DIN EN ISO 1302

Ersatz für:

STABILUS

Maße ohne Maßeinheit in mm

Kennzeichnung besonderer Merkmale nach STAB-Spec. 10270932

Maßstab: (Original DIN A3) 2:1

Maße ohne Toleranzangabe DIN ISO 2768-mK

Für dieses Dokument behalten wir uns alle Rechte vor, auch für den Fall der Patenterteilung / Gebrauchsmustereintragung. Vervielfältigungen, Weitergabe an Dritte und sonstige Verwertung sind ohne unsere Einwilligung unzulässig. Dieses Dokument verbleibt unser Eigentum.

KOLBENSTANGE

	Datum	Name
Gezeichnet	05.12.2007	Höfer
Geprüft	26.07.2022	Klinkner

Dokument-Nr.: 10151065

Material-Nr.:

Ausdruck unterliegt nicht dem Änderungsdienst.

Bestimmt für internen Gebrauch und Lieferanten

DE

Erstelldatum: 16/3/2023 - 9:55

Ident. Dok.: