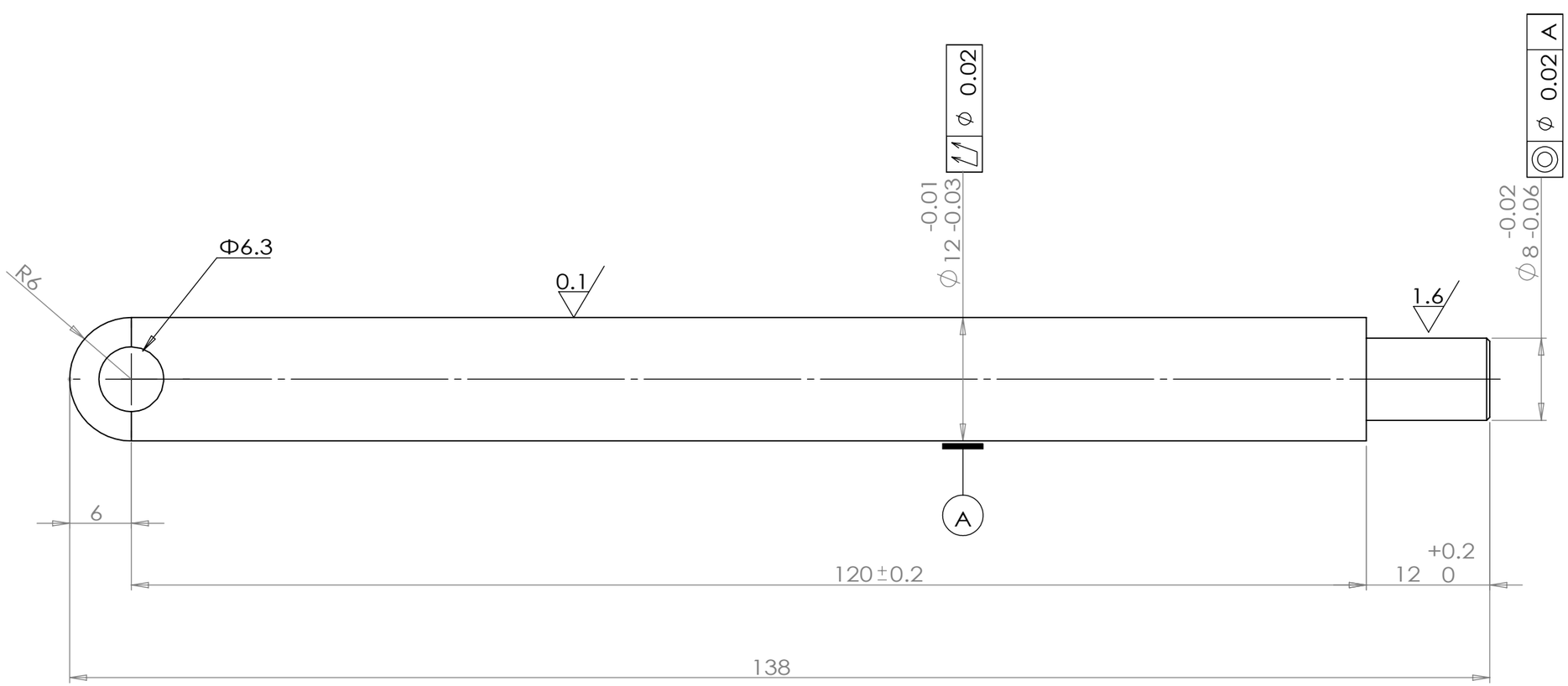

技术要求

1、整体无毛刺，表面光洁无划伤，色泽一致，无斑痕，锈蚀；
2、热处理：T235；
3、表QPQ处理，硬度$HV_{0.1}$500以上，QPQ硬度层厚度不得低于0.03mm；
4、未注公差按：GB/T1084-m。

| | | | | | | | |
|---|---|---|---|---|---|---|---|
| | | | | | 45 | | 江苏明瑞气弹簧科技有限公司 |
| 标记 | 处数 | 更改文件号 | 签 字 | 日期 | | | 实心杆 12x138 |
| 设 计 | | | 标准化 | | 版本标记 | 重量 | 比例 |
| | | | | | A | | |
| 审 核 | | | | | | | MR-SX-12138.TY |
| 工 艺 | | | 日 期 | 2024.9.9 | 共 1 页 | 第 1 页 | |