其余 3.2

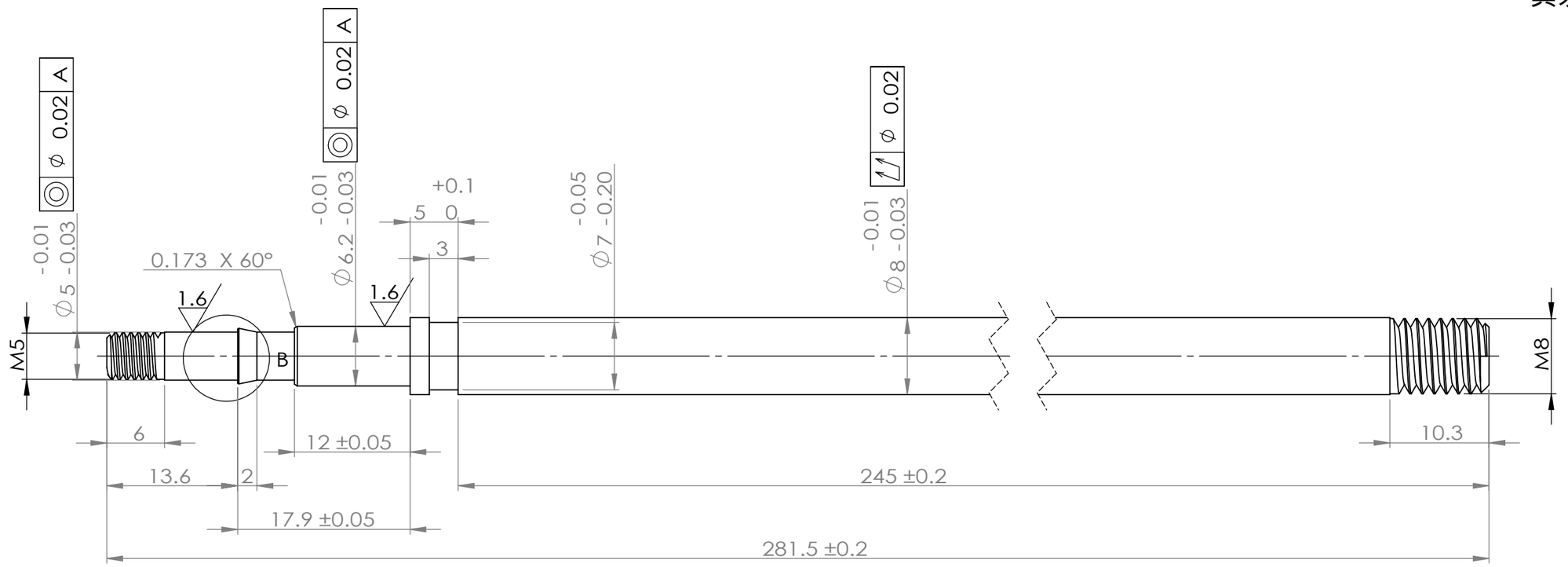

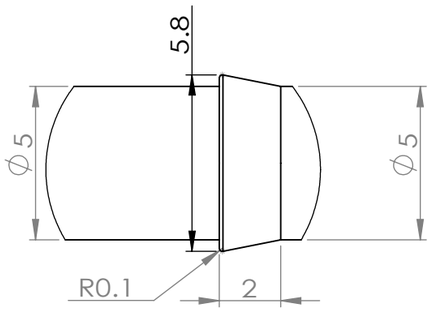

局部视图 B
比例 5 : 1

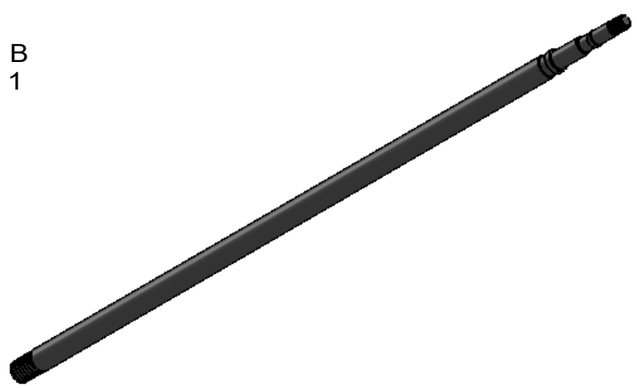

技术要求

1、整体无毛刺，表面光洁无划伤，色泽一致，无斑痕，锈蚀；
2、表QPQ处理，硬度$HV_{0.1}$500以上，QPQ硬度层厚度不得低于0.03mm；
3、未注公差按：GB/T1084-m；
4、未注倒角按C0.2。

					随意停实心杆		江苏明瑞气弹簧科技有限公司
标记	处数	更改文件号	签 字	日期			实心杆
设 计			标准化		版本标记	重量	比例
					A		
审 核							MR-SX-08281.2M
工 艺			日 期	2024.9.14	共 1 页	第 1 页	