版本号	01

其余 6.3

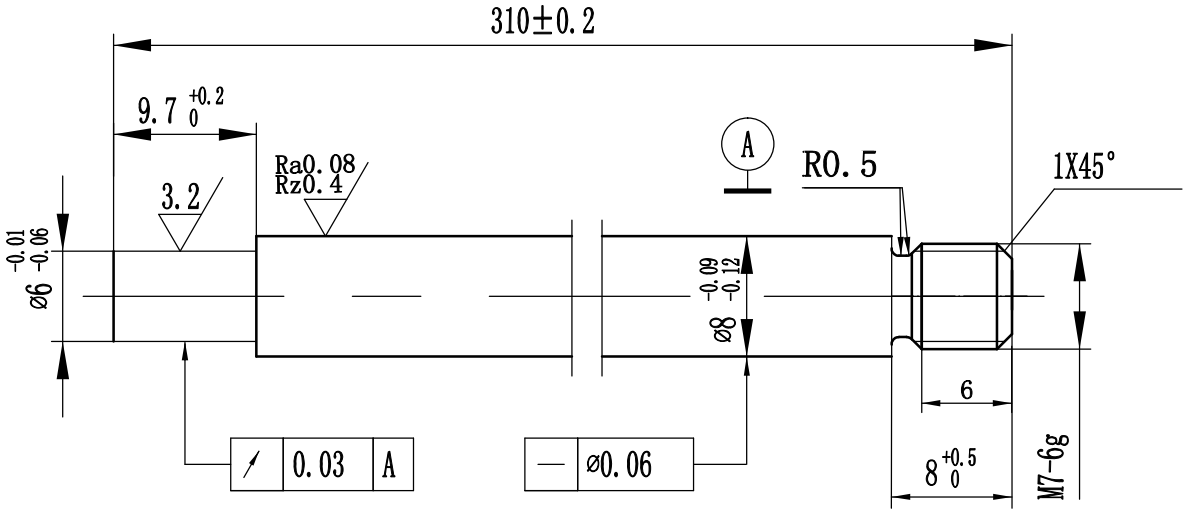

受控

技术要求

1. 材料按冷拉状态供货；
2. 表面QPQ处理，符合QB/CITI-BEN/001标准要求；
3. 外圆面严禁磕碰划伤；
4. 修光毛刺。

标记	处数	更改文件号	签字	日期	活塞杆	YQT15GJ-01			
设计		郭丽	标准化			图样标记	数量	重量	比例
绘图			审定	刘有宫		共 张		第 张	
审核		靳洪娟			45	北京吉信气弹簧制品有限公司			
工艺			日期						