版本号	01

其余 6.3

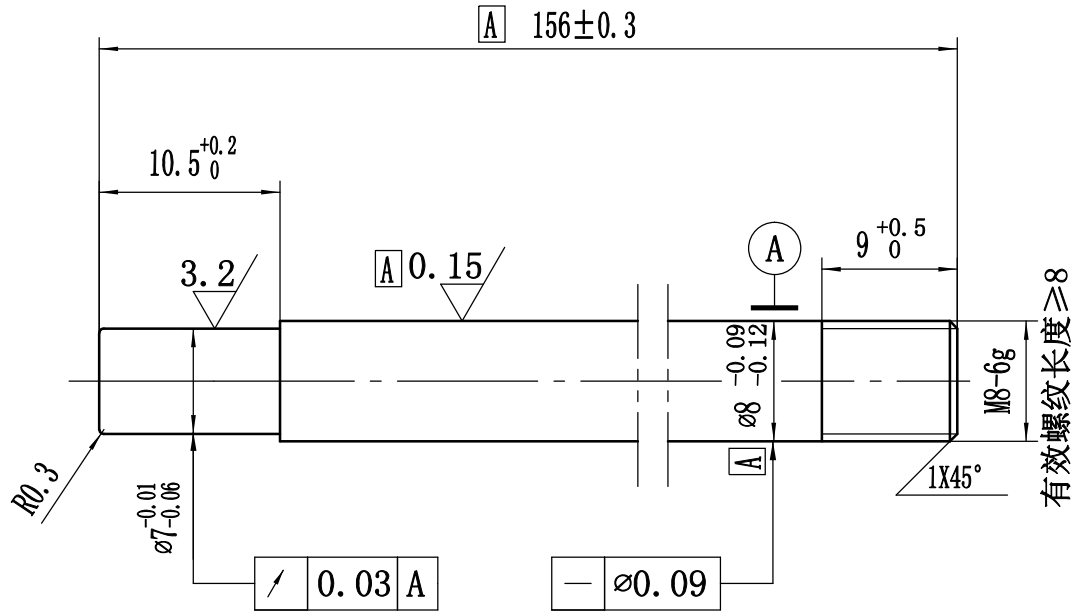

受控

技术要求

1. 材料按冷拉状态供货；
2. 表面QPQ处理，符合本公司标准QB/CITI-BEN/001中的相关规定；
3. 表面严禁磕碰，划伤；
4. 未注尺寸公差按GB1804-m制造检验。

标记	处数	更改文件号	签字	日期	活塞杆	YQFTH4-04			
设计		郭鹏	标准化			图样标记	数量	重量	比例
绘图			审定	刘有宫		共 张		第 张	
审核		靳洪峰			45	北京吉信气弹簧制品有限公司			
工艺			日期						