版本号	01

其余 6.3

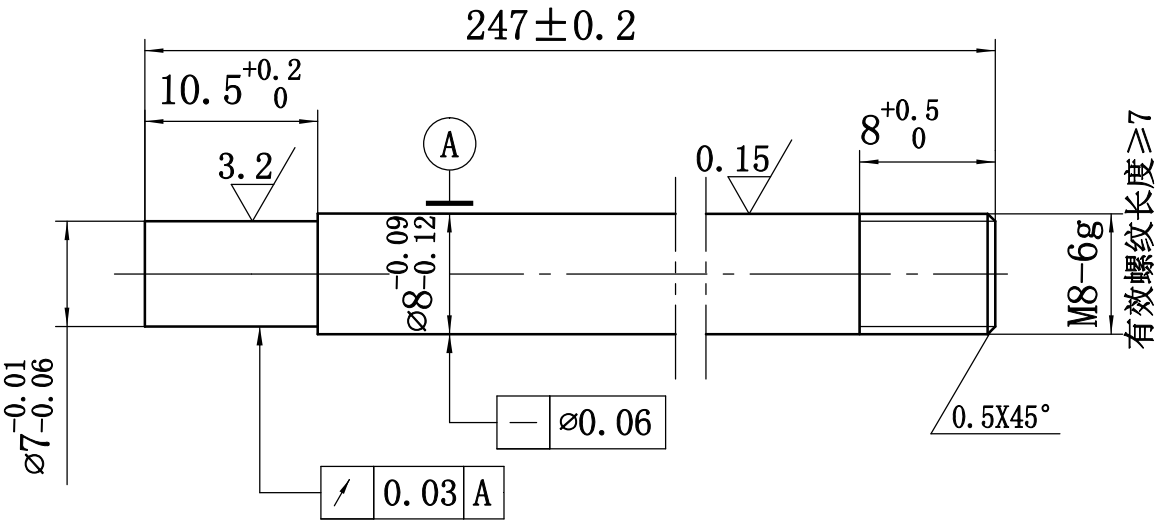

技术要求

受控

1. 材料按冷拉状态供货；
2. 表面QPQ处理，颜色为黑色，符合QB/CITI-BEN/001-2007要求；
3. 外圆面严禁磕碰划伤；
4. 修光毛刺；
5. 未注尺寸公差按GB1804-m制造检验。

标记	处数	更改文件号	签字	日期	活塞杆	YQQRS11-01			
设计	郭鹏	标准化				图样标记	数量	重量	比例
绘图		审定	刘有宫			共 张	第 张		
审核	靳洪峰				45	北京吉信气弹簧制品有限公司			
工艺		日期							