版本号	01

其余 6.3

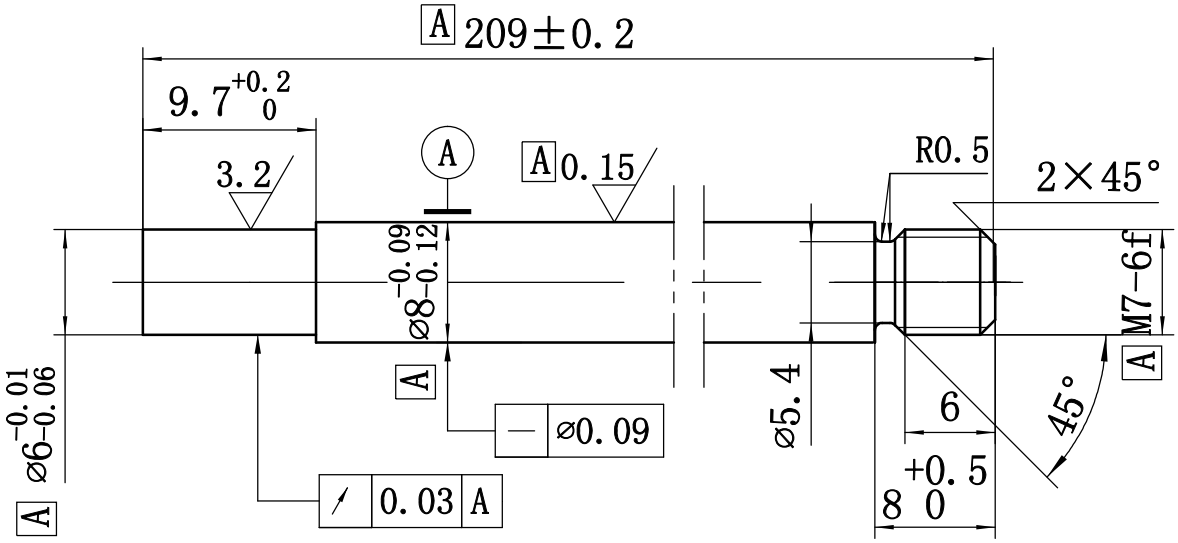

受控

技术要求

1. 材料按冷拉状态供货；
2. 表面QPQ处理，符合QB/CITI-BEN/001要求；
3. 外圆面严禁磕碰划伤；
4. 修光毛刺；
5. 未注尺寸公差按GB1804-m制造检验；
6. (S) 禁用物质满足《ELV指令》2000/53/EC、《RRR指令》2005/64/EC法规要求；
7. (S)为关键特性；[A] 为重要特性。

标记	处数	更改文件号	签 字	日 期	活塞杆	YQA13T-01			
设 计	郭鹏	标准化				图 样 标 记		数量	重量	比例
绘 图		审 定	刘有宫			共 张		第 张	
审 核	靳洪峰				45	北京吉信气弹簧制品有限公司			
工 艺		日 期							