版本号	01

其余 6.3

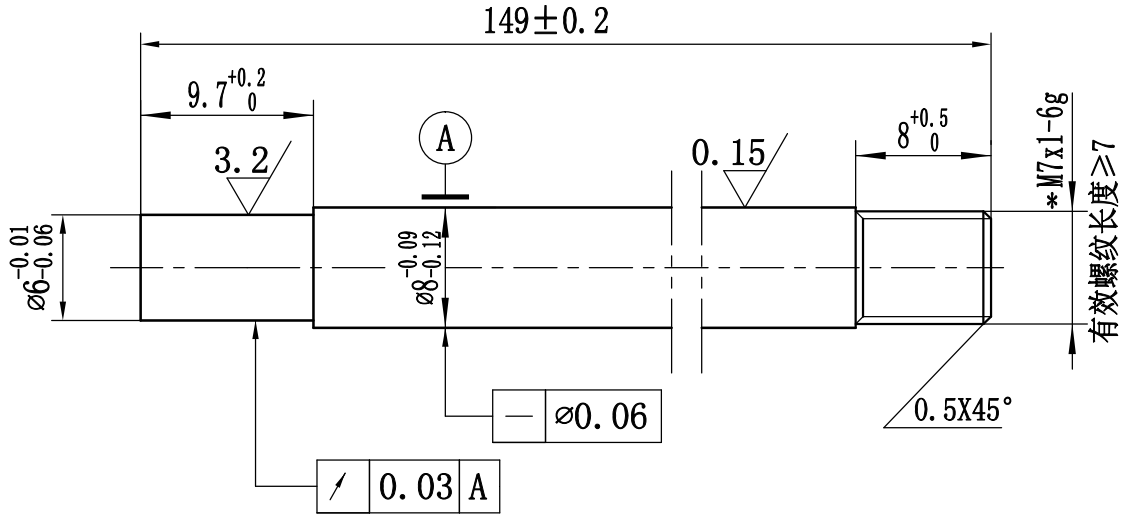

受控

技术要求

1. 材料按冷拉状态供货；
2. 表面QPQ处理，符合本公司标准QB/CITI-BEN/001中的相关规定；
3. 外圆面严禁磕碰划伤；
4. 修光毛刺；
5. 未注尺寸公差按GB1804-m制造检验。

标记	处数	更改文件号	签字	日期
*	1	T2014-035		2014-4-18

设计	郭鹏	标准化	
绘图		审定	刘有宫
审核	靳洪峰		
工艺		日期	

活塞杆

45

YQQRJ42-01G1

图样标记	数量	重量	比例

共 张 第 张

北京吉信公司